ISMC

微型伺服驱动器选型手册

让(全球工业)运动更简单、高效、智能

Make the global industry simpler，more efficient and intelligent

24H客服热线

公众号

伺服控制领域一站式平台供应商

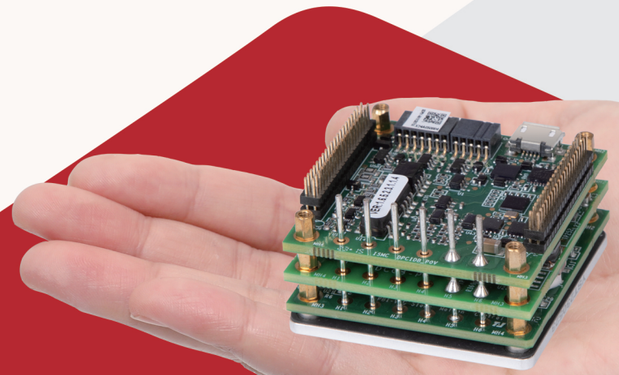

Add：上海市徐汇区桂平路418号A幢1008室
深圳市龙华区观澜街道新澜社区观光路
1301-74号银星智界4号楼(综合楼)714室

电话：021-64030375/15301955220
邮箱：sales@ismc.cn
网址： www.ismc.cn

版本：V3.0
发布时间：2026.08

打造伺服控制领域平台供应商，构建小型分布式运动控制生态

Build a platform supplier in the field of servo control and establish a small-scale distributed motion control ecosystem



COMPANY PROFILE

公司简介

ISMC（相石科技）是伺服控制领域一站式平台供应商，专注于小型分布式运动控制相关产品的研发、生产及销售，可以提供包括微型伺服驱动器、微型电机、微型IO模块、微型一体化电机模组、微型编码器、微型电源、微型馈能模块等完整解决方案。公司以让运动更简单、高效、智能为愿景，聚焦客户关注的挑战和压力，依靠颠覆式技术创新、提供有竞争力的分布式运动控制解决方案和服务。公司立足于欧洲标准的产品品质、国际化同步的产品创新和专家级技术服务，致力于通过面向未来的技术创新，使运动控制核心零部件小型化、高精密化、模组化，引领行业技术变革，提升中国以及全球高端装备制造业的水平。

公司创始团队来自于世界五百强的一线研发团队，拥有符合国际标准的产品研发管理、生产管理和质量管理体系，拥有微型伺服相关专利将近30项，产品通过了IEC61800、CE和ROHS等国际认证，已发布微型伺服驱动器Diamond、多轴微型伺服驱动器Ruby、通用伺服驱动器Sapphire、嵌入式伺服驱动器Amber等多个系列，并为高端客户提供国际品质的订制化研发服务，已被800家以上的设备制造商采用。应用于对响应速度、精度（力控精度、位置精度、速度精度）、一致性、可靠性有着极高要求的各种高新技术行业，包括电子制造、半导体、机器人、医疗、航空航天等。

30余篇

微型伺服相关专利



PRODUCT FEATURES
产品特性

■ **尺寸小（功率密度大）**

尺寸最小40*40*26mm，额定功率可达4.5kw，瞬时功率达到9kw

■ **带宽高**

电流环带宽4500Hz、速度环1500Hz

■ **精度高**

可以达到2mA高精密电流控制

■ **EMC小**

满足医疗行业EMC标准等级

■ **功耗低**

效率达到99%

■ **温度范围广**

标准-20C°~+60C°，低温-40C°~+60C°，超低温-55C°~+60C°

■ **质量高**

满足IEC61800标准，通过CE、ROHS和REACH认证

■ **主控适配强**

支持EtherCAT、CANopen、Modbus总线、脉冲、模拟量，支持CIA402协议，可以适配倍福、欧姆龙、ACS、科尔摩根、施耐德、研华和国内主流厂商的标准控制器

■ **电机反馈适配广**

支持增量式编码器；霍尔编码器；旋转绝对值编码器（BISS-C、SSI、Endat2.2、Tamagawa、Nikon、Sanyo、Panasonic、BISS-B）；直线绝对值编码器（BISS-C、SSI、Endat2.2）；12bit SinCos；16bit sincos；旋转变压器

■ **电机兼容性强**

同时支持旋转伺服电机、DD马达（力矩电机）、无框电机、音圈电机、直线电机、无刷电机、有刷电机、空心杯电机、步进电机、减速电机等



Diamond Lite系列步进驱动器

APPLICATION INDUSTRY
应用行业

- 行业特征

  空间紧凑、负载轻、短行程、高加速、高精度、高力控、高可靠性的行业

- 典型应用

  电子制造设备（手机装配、屏幕检测、声学检测、光学检测、视觉检测、SMT贴片、点胶、点焊、插件、AOI）、半导体设备（光刻、量测、晶圆划片、取片、装片、焊线、耦合、高圆机器人、分选编带），锂电光伏设备、纠缠对位、电夹不、精密激光、机器人、人形、机器狗、无人机、医疗设备、航空航天设备



3C电子制造设备

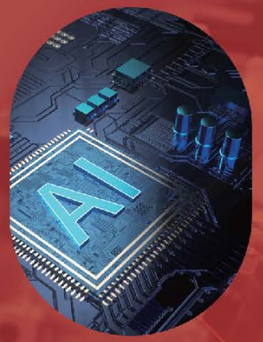

半导体设备



锂电设备



光伏设备



机器人



医疗设备



精密激光设备



航空航天设备

APPLICATION SCENARIOS
应用场景

- 半导体、光学、铝电、3C、光伏设备全工艺段

硅片准备

硅片切片、清洗、研磨、抛光

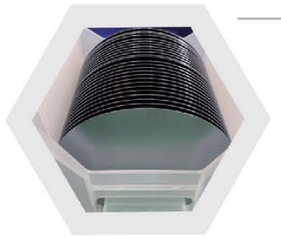



晶圆制造

包括清洗、光刻、蚀刻、掺杂；磷扩散、刻蚀、丝网印刷、烧结。

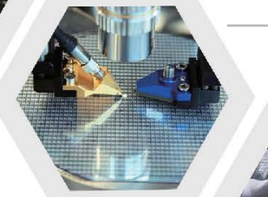

晶圆封装

包括划片、取片、装片、焊线、塑封、切筋成型



芯片测试

包括转塔式、矩阵式分选机

晶圆测试

包括探针测试、光学测试

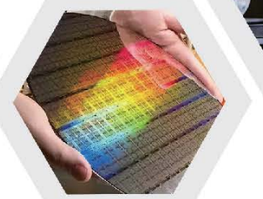

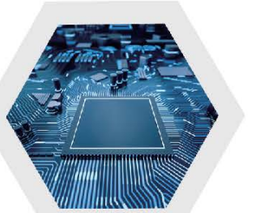

芯片SMT

包括插件、贴片、贴装、AOI

产品系列

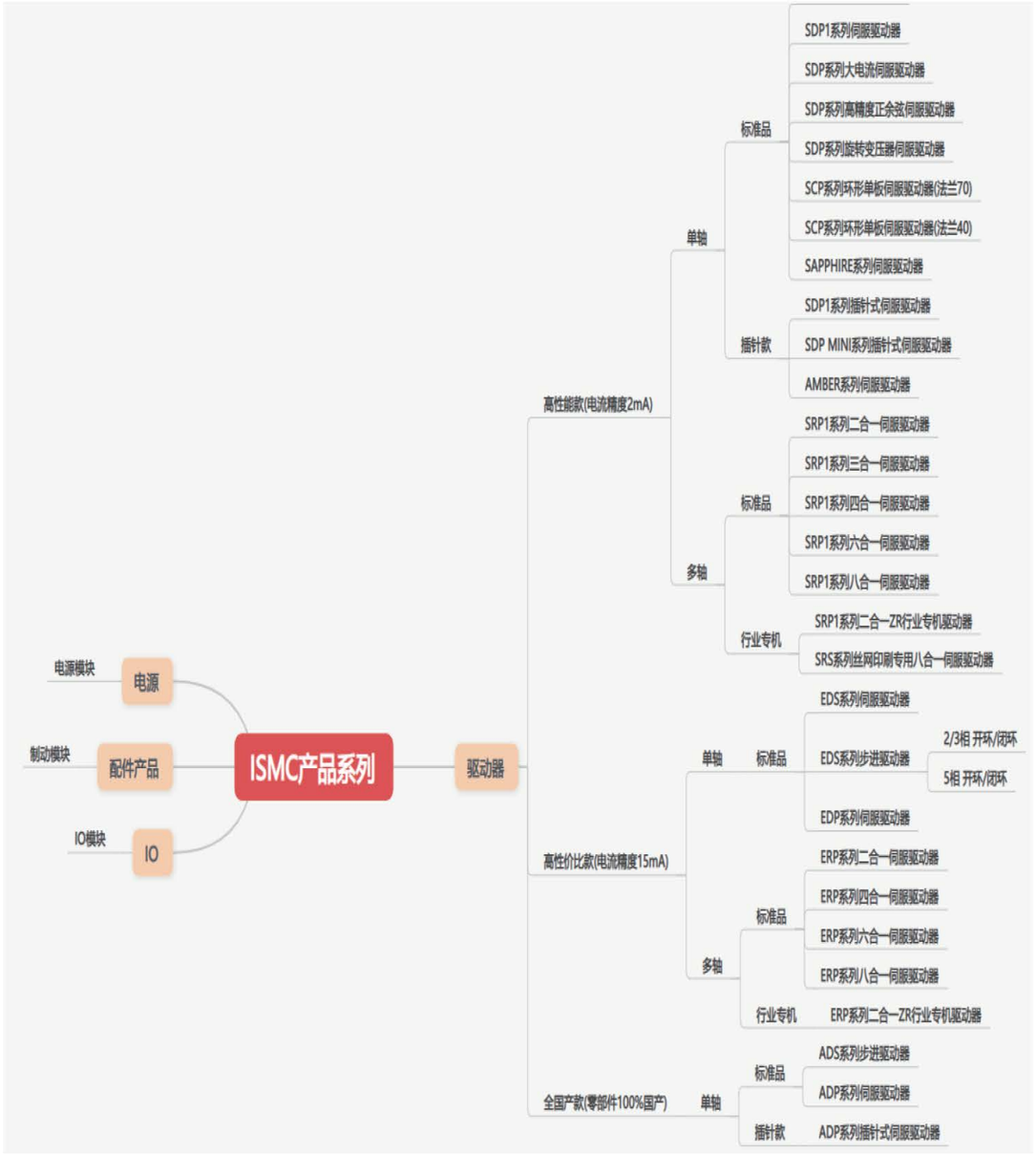

产品目录

1.SDS1系列伺服驱动器 ..... 09~11
2.SDP1系列伺服驱动器 ..... 12~14
3.SDP1系列插针式伺服驱动器 ..... 15~16
4.SDP MINI系列插针式伺服驱动器 ..... 17~18
5.SDP系列大电流伺服驱动器 ..... 19~21
6.SDP系列超高精度正余弦伺服驱动器 ..... 22~24
7.SDP1系列超高精度正余弦伺服驱动器 ..... 25~27
8.SDP系列旋转变压器专用伺服驱动器 ..... 28~30
9.ADS系列步进驱动器 ..... 31~33
10.ADP系列插针款伺服驱动器 ..... 34~35
11.ADP系列伺服驱动器 ..... 36~38
12.EDS系列伺服驱动器 ..... 39~41
13.EDS系列步进驱动器 ..... 42~44
14.EDP系列伺服驱动器 ..... 45~47
15.SCP系列环形单板伺服驱动器(法兰70) ..... 48~50
16.SCP系列环形单板伺服驱动器(法兰40) ..... 51~53
17.AMBER系列伺服驱动器 ..... 54~55
18.SAPPHIRE系列伺服驱动器 ..... 56~58
19.SRP1系列二合一伺服驱动器 ..... 59~61
20.SRP1系列二合一伺服驱动器(行业专机) ..... 62~64
21.SRP1系列三合一伺服驱动器 ..... 65~67
22.SRP1系列四合一伺服驱动器 ..... 68~70
23.SRP1系列六合一伺服驱动器 ..... 71~73
24.SRP1系列八合一伺服驱动器 ..... 74~76
25.ERP系列二合一伺服驱动器 ..... 77~79
26.ERP系列二合一伺服驱动器(行业专机) ..... 80~82
27.ERP系列四合一伺服驱动器 ..... 83~85
28.ERP系列六合一伺服驱动器 ..... 86~88
29.ERP系列八合一伺服驱动器 ..... 89~91
30.SRS系列丝网印刷专用八合一伺服驱动器 ..... 92~93
31.IO模块 ..... 94~95
32.高峰值功率的工业AC/DC电源模块 ..... 96~101
33.制动模块 ..... 102~104

PRODUCT INTRODUCTION

产品介绍

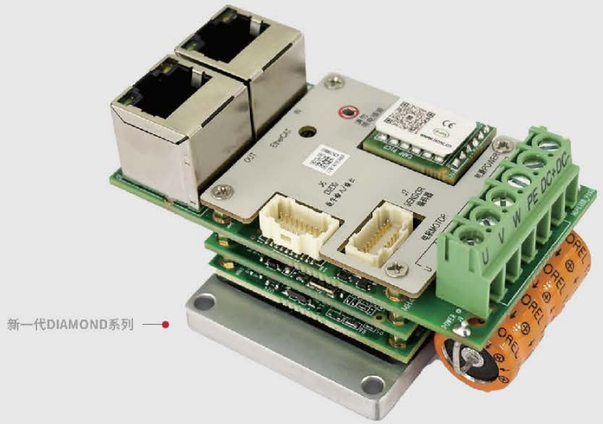

高性能SDS 系列伺服驱动器

高性能SDS 系列低压直流伺服的额定功率范围为 0-750W；支持EtherCAT; CANopen 、Modbus和模拟量控制; 支持6路数字输入、4路数字输出、2路模拟输入; 支持增量式编码器、霍尔编码器、旋转绝对值编码器（Tamagawa）。

同时支持旋转伺服电机、DD马达（力矩电机）、无框电机、音圈电机、直线电机、无刷电机、有刷电机、空心杯电机、步进电机、减速电机等。

■ 型号介绍

S DS 11 - C 010 E A 0 0 0 A

- S：标准款
- 产品系列：DS：Diamond Standard
- 产品代数：1：新一代
- 轴数：1：单轴
- 额定输入电压等级：C：DC12-90V
- 输出电流：001：1A　003：3A　005：5A　010：10A　020：20A
- 上位控制方式：E：EtherCAT　C：CANopen+Modbus+模拟量
- 编码器反馈：A：增量式编码器、霍尔编码器、旋转绝对值编码器（Tamagawa）
- 运行温度等级：0：-20~60℃　1：-40~60℃　2：-55~60℃
- 默认功能：0：无特殊功能
- 外形结构：0：大底板(无外壳)　1：小底板(无外壳)　2：大底板(带外壳)
- STO功能：A：不带STO　S：带STO

注:1、含软着陆开环/闭环力控工艺。
2、最高电流精度2mA。

■ 产品参数

产品型号		SDS11-C001	SDS11-C003	SDS11-C005	SDS11-C010	SDS11-C020
输出功率	额定功率（W）	50	100	200	400	750
	额定电流（A）	1	3	5	10	20
	瞬时峰值电流（A）	2.5	7.5	12.5	25	50
	瞬时峰值电流持续时间（s）	3	3	3	3	3
输入电压	推荐输入电压（VDC）	12-72				
	最大输入电压（VDC）	90				
控制方式	总线	EtherCAT、CANopen、Modbus				
	调试	USB				
电机反馈	增量式编码器、霍尔编码器、旋转绝对值编码器（Tamagawa）					
数字IO	输入	隔离6路				
	输出	隔离4路				
模拟量	输入	-10V~+10V	-7.5mv~+7.5mV	-10V~+10V		
		2路　12位分辨率				
状态显示	双色 LED：红、绿					
电机控制	位置、速度、电流三环控制，电流环62.5us、位置/速度环125us					
故障保护	短路、过流、过温、过压、欠压、超速、编码器通讯错误等					
尺寸	正面安装：78mm*57mm*37mm　反面安装：77mm*41mm* 37mm					
重量	101g					

正面安装尺寸图

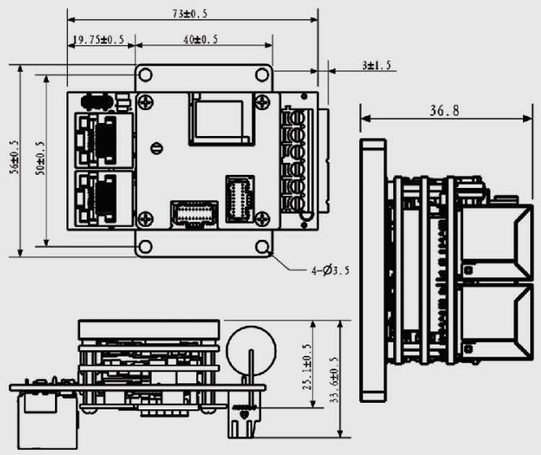

反面安装尺寸图

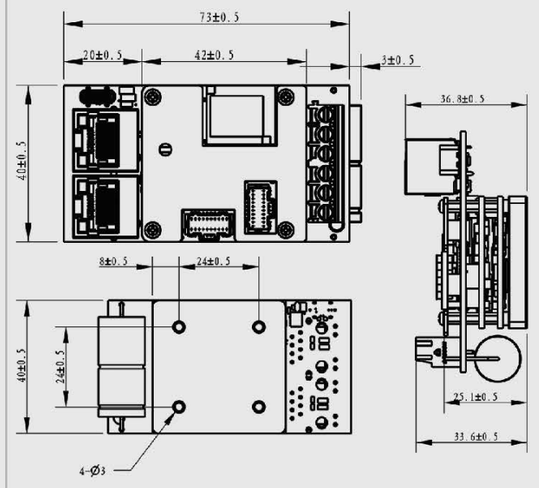

■ 配套线缆

驱动器系列	线缆类型	线缆说明	长度(米)	线缆型号	驱动器侧接头型号	驱动器侧接头针型号	备注
SDS11	编码器线	驱动器侧 Molex 20Pin +电机侧散线	0.5	SC-E3005B0000	5011892010 (Molex)	5011937000 (Molex)	编码器信号连接
			1	SC-E3010B0000			
			3	SC-E3030B0000			
			5	SC-E3050B0000			
	I/O线	驱动器侧 Molex 20Pin +另一侧散线	0.5	SC-D005B000	5011892010 (Molex)	5011937000 (Molex)	DI/DO、STO信号连接
			1	SC-D010B000			
			3	SC-D030B000			
			5	SC-D050B000			
	CANopen通讯线	驱动器侧 Molex 5Pin +另一侧散线	0.5	SC-C1005E000	5025780500 (Molex)	5025790000 (Molex)	驱动器接控制器
			1	SC-C1010E000			
			3	SC-C1030E000			
			5	SC-C1050E000			
		两侧均为 Molex 5Pin	0.5	SC-C1005EE00	5025780500 (Molex)(电机侧5019390500)	5025790000 (Molex)	驱动器级联
			1	SC-C1010EE00			
			3	SC-C1030EE00			
			5	SC-C1050EE00			
	EtherCAT通讯线	两侧均为RJ45	0.5	SC-C2005CC00	8P水晶头		驱动器级联或接控制器
			1	SC-C2010CC00			
			3	SC-C2030CC00			
			5	SC-C2050CC00			
	PC调试线	Type-C	2	SC-T3020USB			使用PC调试软件调试



新一代DIAMOND PLUS系列

高性能SDP系列伺服驱动器

高性能SDP系列低压直流伺服的额定功率范围为 0-750W；支持 EtherCAT；CANopen、Modbus、脉冲和模拟量控制；支持6路数字输入、4路数字输出、2路模拟输入；支持增量式编码器、霍尔编码器；旋转绝对值编码器（BISS-C、SSI、Endat2.2、Tamagawa、Nikon、Sanyo、Panasonic、BISS-B）、12bit SinCos、直线绝对值编码器(BISS-C、SSI、Endat2.2)。

同时支持旋转伺服电机、DD马达（力矩电机）、无框电机、音圈电机、直线电机、无刷电机、有刷电机、空心杯电机、步进电机、减速电机等。

■ 型号介绍

S DP 11 - C 010 E B 0 0 1 A

- S：标准款
- 产品系列：DP：Diamond plus
- 产品代数：1：新一代
- 轴数：1：单轴
- 额定输入电压等级：C：DC12-90V
- 输出电流：001：1A　005：5A　010：10A　020：20A
- 上位控制方式：E：EtherCAT　C：CANopen+Modbus+脉冲+模拟量
- 编码器反馈：B:增量式编码器、霍尔编码器、旋转绝对值编码器（BISS-C、SSI、Endat2.2、Tamagawa、Nikon、Sanyo、Panasonic、BISS-B）、12bit SinCos、直线绝对值编码器（BISS-C、SSI、Endat2.2）
- 运行温度等级：0：-20~60℃　1：-40~60℃　2：-55~60℃
- 外形结构：0：大底板(无外壳)　1：小底板(无外壳)　4：大底板(带外壳)
- 默认功能：1：支持分频输出、飞拍
- STO功能：A：不带STO　S：带STO

注:1、特殊工艺: 分频输出、飞拍、力控、最短路径、位置补偿、全闭环、探针。
2、电压等级为DC12-90V产品，ADC采样升级为16bit。
3、最高电流精度2mA。
4、上位控制方式为“C”时暂不支持12bit SinCos

产品参数

产品型号		SDP11-C001	SDP11-C005	SDP11-C010	SDP11-C020
输出功率	额定功率（W）	50	200	400	750
	额定电流（A）	1	5	10	20
	瞬时峰值电流（A）	2.5	12.5	25	50
	瞬时峰值电流持续时间（s）	3	3	3	3
输入电压	推荐输入电压（VDC）	12-70			
	最大输入电压（VDC）	90			
控制方式	总线	EtherCAT、CANopen、Modbus			
	脉冲	脉冲+方向位置控制、PWM占空比速度/电流控制、A/B相脉冲，CW/CCW脉冲			
	调试	USB			
电机反馈	B：增量式编码器、霍尔编码器、旋转绝对值编码器（BISS-C、SSI、Endat2.2、Tamagawa、Nikon、Sanyo、Panasonic、BISS-B）、12bit SinCos、直线绝对值编码器（BISS-C、SSI、Endat2.2） 注：绝对值最高支持32bit				
数字IO	输入	隔离6路			
	输出	隔离4路			
模拟量	输入	-10V~+10V 2路 12位分辨率			
状态显示	双色 LED：红、绿				
电机控制	位置、速度、电流三环控制，电流环62.5us、位置/速度环125us				
故障保护	短路、过流、过温、过压、欠压、超速、编码器通讯异常等				
尺寸	正面安装： 62mm*56mm*33.6mm 反面安装：62mm*40mm*33.6mm				
重量	91g				

正面安装

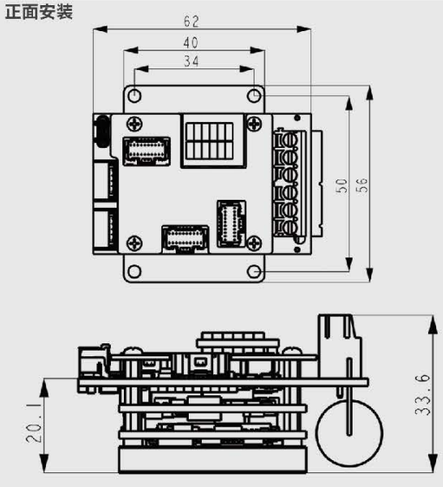

反面安装

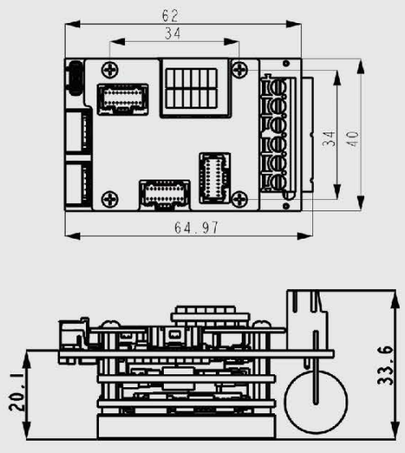

配套线缆

驱动器系列	线缆类型	线缆说明	长度(米)	线缆型号	驱动器侧接头型号	驱动器侧接头针型号	备注
SDP11	编码器线	驱动器侧 Molex 20Pin +电机侧散线	0.5	SC-E3005B0000	5011892010 (Molex)	5011937000 (Molex)	编码器信号连接
			1	SC-E3010B0000			
			3	SC-E3030B0000			
			5	SC-E3050B0000			
	I/O线	驱动器侧 Molex 20Pin +另一侧散线	0.5	SC-D005B000	5011892010 (Molex)	5011937000 (Molex)	DI/DO、STO信号连接
			1	SC-D010B000			
			3	SC-D030B000			
			5	SC-D050B000			
	脉冲仿真线	驱动器侧 Molex 20Pin +另一侧散线	0.5	SC-S005B000	5011892010 (Molex)	5011937000 (Molex)	脉冲输入/PWM控制/分频/飞拍
			1	SC-S010B000			
			3	SC-S030B000			
			5	SC-S050B000			
	CANopen通讯线	驱动器侧 Molex 5Pin +另一侧散线	0.5	SC-C1005E000	5025780500 (Molex)	5025790000 (Molex)	驱动器接控制器
			1	SC-C1010E000			
			3	SC-C1030E000			
			5	SC-C1050E000			
		两侧均为 Molex 5Pin	0.5	SC-C1005EE00	5025780500 (Molex) (电机侧 5019390500)	5025790000 (Molex)	驱动器级联
			1	SC-C1010EE00			
			3	SC-C1030EE00			
			5	SC-C1050EE00			
	EtherCAT通讯线	驱动器侧 Molex 5Pin +另一侧RJ45	0.5	SC-C2005EC00	5025780500 (Molex)	5025790000 (Molex)	驱动器接控制器(小网口型号用)
			1	SC-C2010EC00			
			3	SC-C2030EC00			
			5	SC-C2050EC00			
		两侧均为 Molex 5Pin	0.5	SC-C2005EE00	5025780500 (Molex)	5025790000 (Molex)	驱动器级联(小网口型号用)
			1	SC-C2010EE00			
			3	SC-C2030EE00			
			5	SC-C2050EE00			
		两侧均为RJ45	0.5	SC-C2005CC00	8P水晶头		驱动器级联或接控制器(大网口型号用)
			1	SC-C2010CC00			
			3	SC-C2030CC00			
			5	SC-C2050CC00			
	PC调试线	Type-C	2	SC-T3020USB			使用PC调试软件调试

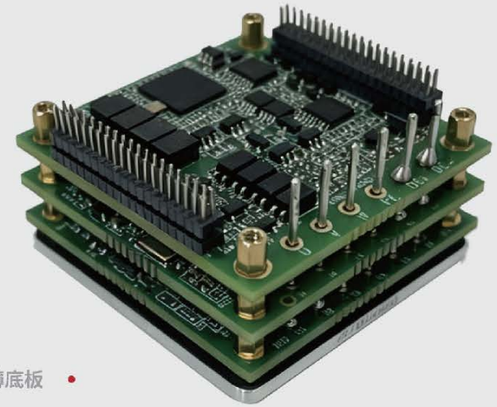

薄底板

高性能SDP系列插针式伺服驱动器

高性能SDP系列插针式伺服驱动器的额定功率范围为 0-750W；支持EtherCAT；CANopen、Modbus、脉冲和模拟量控制；支持6路数字输入、4路数字输出、2路模拟输入；支持增量式编码器、霍尔编码器、旋转绝对值编码器（BISS-C、SSI、Endat2.2、Tamagawa、Nikon、Sanyo、Panasonic、BISS-B）、直线绝对值编码器（BISS-C、SSI、Endat2.2）。

同时支持旋转伺服电机、DD马达（力矩电机）、无框电机、音圈电机、直线电机、无刷电机、有刷电机、空心杯电机、步进电机、减速电机等。

型号介绍

S DP 11 - C 010 C B 0 7 1 A

- S：标准款
- 产品系列：DP：Diamond Plus
- 产品代数：1：新一代
- 轴数：1:单轴
- 额定输入电压等级：C：DC12-90V
- 输出电流：001：1A　005：5A　010：10A　020：20A(强制二级散热)
- 上位控制方式：E：EtherCAT　C：CANopen+Modbus+脉冲+模拟量
- STO功能：A：不带STO　S：带STO
- 特殊功能：1：支持分频输出、飞拍
- 外形结构：7：薄底板插针结构,不带接口板
- 运行温度等级：0：-20~60℃　1：-40~60℃　2：-55~60℃
- 编码器反馈：B:增量式编码器、霍尔编码器、旋转绝对值编码器（BISS-C、SSI、Endat2.2、Nikon、Tanagawa、Sanyo、Panasonic、BISS-B）、直线绝对值编码器（BISS-C、SSI、Endat2.2）

注：1、接口板配件可以单独购买，EtherCAT料号：DPEICB-P0V，CANopen料号：DPCICB-P0V3
2、上位控制方式为“C”时暂不支持12bit SinCos

产品参数

产品型号		SDP11-C001	SDP11-C005	SDP11-C010	SDP11-C020
输出功率	额定功率(W)	50	200	400	750
	额定电流RMS (A)	1	5	10	20
	峰值电流RMS (A)	2.5	12.5	25	50
	瞬时峰值电流持续时间 (S)	3	3	3	3
输入电压	推荐输入电压 (VDC)	12-72（电流精度: 2mA）			
	最大输入电压 (VDC)	90			
控制方式	总线	EtherCAT、CANopen、Modbus			
	脉冲	脉冲+方向位置控制、PWM占空比速度/电流控制、A/B相脉冲、CW/CCW脉冲			
	调试	USB			
电机反馈	B：增量式编码器、霍尔编码器、旋转绝对值编码器（BISS-C、SSI、Endat2.2、Nikon、Tanagawa、Sanyo、Panasonic、BISS-B）、直线绝对值编码器（BISS-C、SSI、Endat2.2）注：绝对值最高支持32bit				
数字IO	输入	隔离6路			
	输出	隔离4路			
模拟量	输入	-10V~+10V　2路　12位分辨率			
电机控制	位置、速度、电流三环控制，电流环62.5us、位置/速度环125us				
故障保护	短路、过流、过温、过压、欠压、超速、编码器通讯异常等				
尺寸	40mm*40mm*25mm				
重量	45g				

薄底板尺寸图

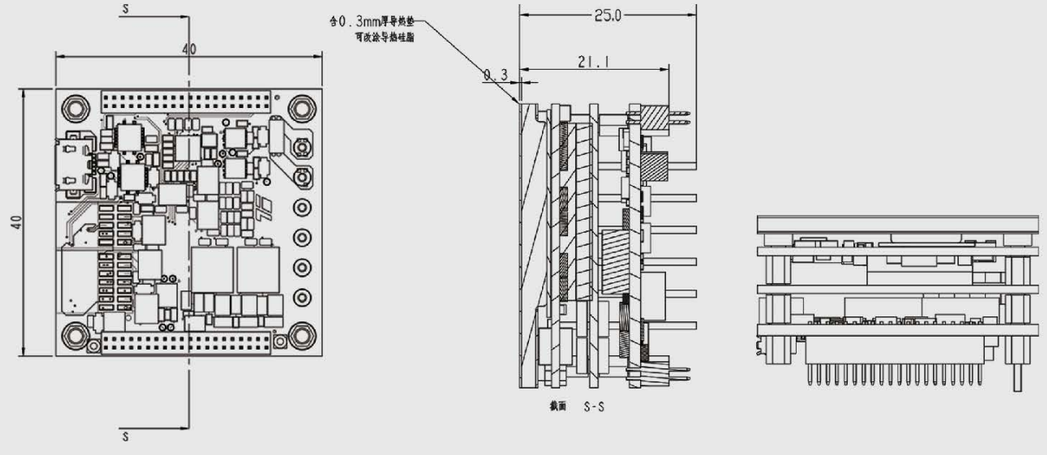

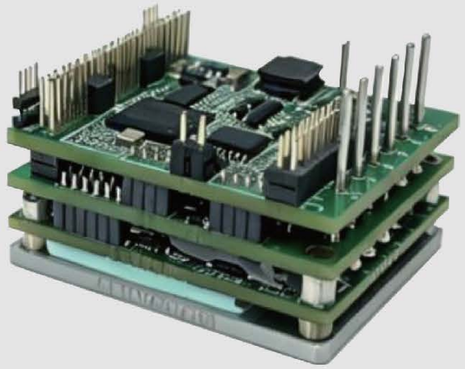

SDP MINI系列插针式伺服驱动器

SDP MINI系列插针驱动器是根据人形机器人，机器狗等行业，研发推出的小尺寸插针伺服驱动器。支持EtherCAT总线控制，满足客户对于机器人产品小型化方面的需求。

支持6路数字输入、4路数字输出、2路模拟输入；支持增量式编码器、霍尔编码器、旋转绝对值编码器（BISS-C、SSI、Endat2.2、Tamagawa、Nikon、Sanyo、Panasonic、BISS-B）、直线绝对值编码器（BISS-C、SSI、Endat2.2）。

同时支持旋转伺服电机、DD马达（力矩电机）、无框电机、音圈电机、直线电机、无刷电机、有刷电机、空心杯电机、步进电机、减速电机等。

■ 型号介绍

SDPM 11 - C 010 E B 0 7 1 A

- 产品定位：SDPM:SDP Mini系列
- 产品代数：1：新一代
- 轴数：1：1轴
- 电压输入等级：C：DC12-90V
- 输出电流：001：1A　005：5A　010：10A　020：20A
- 上位机控制方式：E：EtherCAT
- 编码器反馈：B：增量式编码器、霍尔、旋转绝对值编码(BISS-C,SSI,Endat2.2,Tamagawa,Nikon,Sanyo,Panasonic,)、直线绝对值编码器(BISS-C,SSI,Endat2.2)
- 运行温度：0：-20~60°C（默认）　1：-40~60°C　2：-55~60°C
- 外形结构：7：薄底板插针结构
- 特殊功能：1：支持分频输出、飞拍
- STO功能：A：不带STO　S：带STO

■ 产品参数

产品型号		SDPM11-C001	SDPM11-C005	SDPM11-C010	SDPM11-C020
输入功率	额定功率(W)	50	200	400	750
	额定电流RMS（A）	1	5	10	20
	峰值电流RMS（A）	2.5	12.5	25	50
	瞬时峰值电流持续时间（S）	3	3	3	3
输入电压	推荐输入电压（VDC）	12-72（电流精度：2mA）			
	最大输入电压（VDC）	90			
控制方式	总线	EtherCAT			
	脉冲	脉冲+方向位置控制、PWM占空比速度/电流控制、A/B相脉冲、CW/CCW脉冲			
	调试	USB			
电机反馈	B：增量式编码器、霍尔编码器、旋转绝对值编码器（BISS-C、SSI、Endat2.2、Nikon、Tanagawa、Sanyo、Panasonic、BISS-B）、直线绝对值编码器（BISS-C、SSI、Endat2.2）注：绝对值最高支持32bit				
数字IO	输入	非隔离TTL 3.3V 6路			
	输出	非隔离TTL 3.3V 4路			
模拟量	输入	-10V~+10V　2路　12位分辨率			
电机控制	位置、速度、电流三环控制，电流环62.5us、位置/速度环125us				
故障保护	短路、过流、过温、过压、欠压、超速、编码器通讯异常等				
尺寸	30mm*35mm*20mm				
重量	34g				

尺寸图

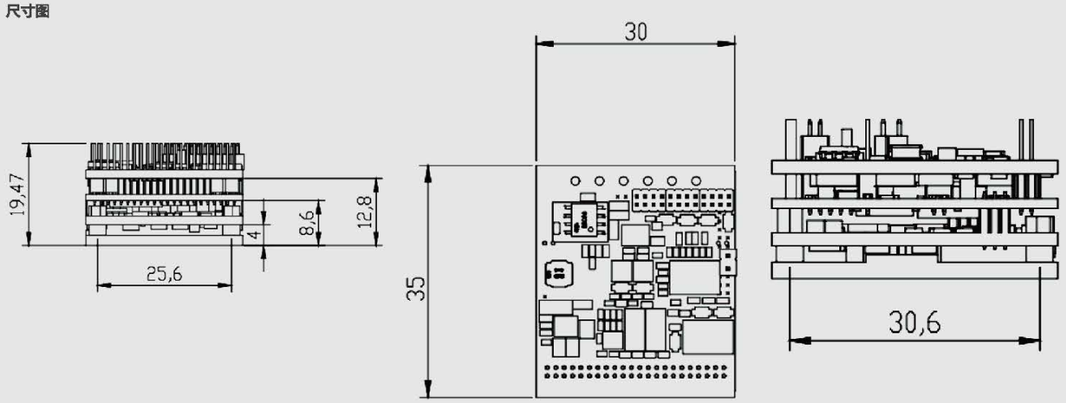



SDP 系列大电流伺服驱动器

SDP系列大电流伺服驱动器是根据机器人市场需求设计的一款能满载50A额定，100A瞬时过载需求的大电流驱动产品，采用EtherCAT总线控制，支持6路数字输入、4路数字输出、2路模拟输入；支持增量式编码器、霍尔编码器、旋转绝对值编码器（BISS-C、SSI、Endat2.2、Tamagawa、Nikon、Sanyo、Panasonic、BISS-B）、直线绝对值编码器(BISS-C、SSI、Endat2.2)，满足客户对于重载大电流驱动器小型化产品的需求。

同时支持旋转伺服电机、DD马达(力矩电机)、无框电机、音圈电机、直线电机、无刷电机、有刷电机、空心杯电机、步进电机、减速电机等。

型号介绍

S DP 01 - C 050 E B 0 0 1 A

- 产品定位：S：标准款
- 产品系列：DP：Diamond Plus系列
- 轴数：01：1轴
- 额定输入电压等级：C：DC12-90V
- 输出电流：050: 50A
- 上位控制方式：E：EtherCAT；C：CANopen+Modbus
- 编码器反馈：B：增量式编码器、霍尔、旋转绝对值编码(BISS-C、SSI、Endat2.2、Tamagawa、Nikon、Sanyo、Panasonic)、直线绝对值编码器 (BISS-C、SSI、Endat2.2)
- 运行温度：0：-20~60°C (默认)；1：-40~60°C；2：-55~60°C
- 外形结构：0：默认
- 特殊功能：1：支持分频输出、飞拍
- STO功能：A：不带STO (默认)；S：带STO

产品参数

规格	描述	SDP01-C050EB*01*
输入功率	额定输入电压 (VDC)	12-72
	最大输入电压 (VDC)	90
输出	输出电流 (A) - 额定	50
	输出峰值电流 (A) - 3s过载	100
通信方式	USB（上位机调试接口）	✓
	EtherCAT/CANopen/Modbus	可选
数字输入	DI输入	6路
数字输出	DO输出	4路
模拟量输入	AI模拟量输入	2路
STO	STO安全扭矩关断	24V 2路(可选配)
电机反馈	B: 增量式编码器、霍尔、旋转绝对值编码 (BISS-C、SSI、Endat2.2、Tamagawa、Nikon、Sanyo、Panasonic) 直线绝对值编码器 (BISS-C、SSI、Endat2.2)	
特殊功能	分频输出、飞拍	✓
尺寸	69.5mm*47mm*26.4mm	69.5mm*47mm*26.4mm
重量	131g	131g

尺寸图

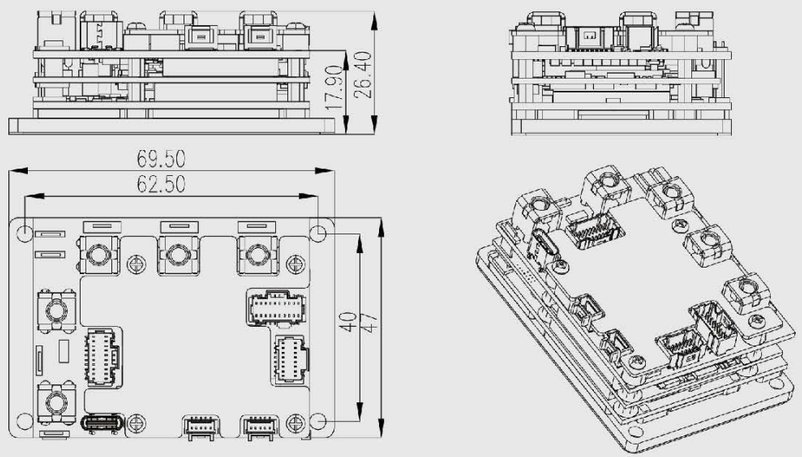

驱动器系列	线缆类型	线缆说明	长度(米)	线缆型号	驱动器侧接头型号	驱动器侧接头针型号	备注
SDP大电流伺服驱动器	编码器线	驱动器侧 Molex 20Pin +电机侧散线	0.5	SC-E3005B0000	5011892010 (Molex)	5011937000 (Molex)	编码器信号连接
			1	SC-E3010B0000			
			3	SC-E3030B0000			
			5	SC-E3050B0000			
	I/O线	驱动器侧 Molex 20Pin +另一侧散线	0.5	SC-D005B000	5011892010 (Molex)	5011937000 (Molex)	DI/DO、STO信号连接
			1	SC-D010B000			
			3	SC-D030B000			
			5	SC-D050B000			
	脉冲仿真线	驱动器侧 Molex 20Pin +另一侧散线	0.5	SC-S005B000	5011892010 (Molex)	5011937000 (Molex)	脉冲输入/PWM控制/分频/飞拍
			1	SC-S010B000			
			3	SC-S030B000			
			5	SC-S050B000			
	CANopen通讯线	驱动器侧 Molex 5Pin +另一侧散线	0.5	SC-C1005B000	5019390500 (Molex)	5013340000 (Molex)	驱动器接控制器
			1	SC-C1010B000			
			3	SC-C1030B000			
			5	SC-C1050B000			
		两侧均为 Molex 5Pin	0.5	SC-C1005BB00	5019390500 (Molex)	5013340000 (Molex)	驱动器级联
			1	SC-C1010BB00			
			3	SC-C1030BB00			
			5	SC-C1050BB00			
	EtherCAT通讯线	驱动器侧 Molex 5Pin +另一侧RJ45	0.5	SC-C2005BC00	5019390500 (Molex)	5013340000 (Molex)	驱动器接控制器
			1	SC-C2010BC00			
			3	SC-C2030BC00			
			5	SC-C2050BC00			
		两侧均为 Molex 5Pin	0.5	SC-C2005BB00	5019390500 (Molex)	5013340000 (Molex)	驱动器级联
			1	SC-C2010BB00			
			3	SC-C2030BB00			
			5	SC-C2050BB00			
	PC调试线	Type-C	2	SC-T3020USB			使用PC调试软件调试



SDP系列超高精度正余弦伺服驱动器

SDP系列超高精度正余弦伺服驱动器是根据半导体市场需求设计的一款支持高精度正余弦模拟量 反馈的专机产品，内部集成了模拟量细分器，能实现最高5nm定位精度，最高可实现编码器16bit细分需求，采用EtherCAT总线控制，满足客户对于驱动器高位置精度、高稳态精度、小型化的需求。

同时支持旋转伺服电机、DD马达(力矩电机)、无框电机、音圈电机、直线电机、无刷电机、有刷电机、空心杯电机、步进电机、减速电机等。

型号介绍

SDP01-C005ES000A

- **产品定位：** S:标准款
- **产品系列：** DP:Diamond Plus系列
- **轴数：** 01:1轴
- **电压输入等级：** C:DC12-90V
- **输出电流：** 001: 1A / 005: 5A / 010: 10A / 020: 20A
- **上位机控制方式：** E: EtherCAT
- **编码器反馈：** S:Sincos(最大16bit)、霍尔
- **运行温度：** 0:-20~60℃(默认) 1:-40~60℃ 2:-55~60℃
- **外形结构：** 0:大底板(Molex网口)默认 1:小底板(Molex网口)
- **特殊功能：** 0:无
- **STO功能：** A:不带STO(默认) S:带STO

产品参数

规格	描述	SDP01-C001ES**0*	SDP01-C005ES**0*	SDP01-C010ES**0*	SDP01-C020ES**0*
输入功率	额定输入电压(VDC)	12-72			
	最大输入电压(VDC)	90			
输出	输出电流(A)-额定	1	5	10	20
	输出峰值电流(A)-3s过载	2.5	12.5	25	50
通信方式	总线	EtherCAT			
	调试	USB(上位机调试接口)			
数字输入	DI输入	6路			
数字输出	DO输出	4路			
模拟量输入	AI模拟量输入	2路			
STO	STO安全扭矩关断	24V 2路(可选配)			
电机反馈	Sincos(最大支持16bit)、HALL				
尺寸	mm	65mm*56mm*34mm			
重量	g	91g			

外形尺寸图

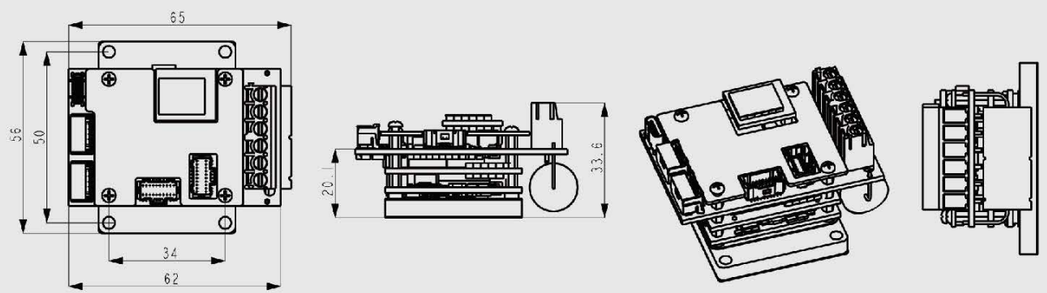

配套线缆

驱动器系列	线缆类型	线缆说明	长度(米)	线缆型号	驱动器侧接头型号	驱动器侧接头针型号	备注
SDP系列正余弦解析款伺服驱动器	编码器线	驱动器侧 Molex 20Pin +电机侧散线	0.5	SC-E2005B0000	5011892010 (Molex)	5011937000 (Molex)	编码器反馈线
			1	SC-E2010B0000			
			3	SC-E2030B0000			
			5	SC-E2050B0000			
	I/O线	驱动器侧 Molex 20Pin +另一侧散线	0.5	SC-D005B000	5011892010 (Molex)	5011937000 (Molex)	DI/DO、STO 信号连接
			1	SC-D010B000			
			3	SC-D030B000			
			5	SC-D050B000			
	EtherCAT通讯线	驱动器侧 Molex 5Pin +另一侧RJ45	0.5	SC-C2005EC00	5025780500 (Molex)	5025790000 (Molex)	驱动器接控制器
			1	SC-C2010EC00			
			3	SC-C2030EC00			
			5	SC-C2050EC00			
		两侧均为 Molex 5Pin	0.5	SC-C2005EE00	5025780500 (Molex)	5025790000 (Molex)	驱动器级联
			1	SC-C2010EE00			
			3	SC-C2030EE00			
			5	SC-C2050EE00			
	PC调试线	Micro USB	2	SC-T2020USB			使用PC调试软件调试



高性能SDP系列超高精度正余弦伺服驱动器

高性能SDP系列超高精度正余弦伺服驱动器是根据半导体市场需求设计的一款支持高精度正余弦模拟量 反馈的专机产品，内部集成了模拟量细分器，能实现最高5nm定位精度，最高可实现编码器16bit细分需求，支持EtherCAT、CANopen、Modbus、脉冲控制，满足客户对于驱动器高位置精度、高稳态精度、小型化的需求。

同时支持旋转伺服电机、DD马达(力矩电机)、无框电机、音圈电机、直线电机、无刷电机、有刷电机、空心杯电机、步进电机、减速电机等。

■型号介绍

SDP11-C005CS001A

- 产品定位：S:标准款
- 产品系列：DP:Diamond Plus系列
- 产品代数：1：新一代
- 电压输入等级：C:DC12-90V
- 输出电流：001: 1A；005: 5A；010: 10A；020: 20A
- 上位机控制方式：*E：EtherCAT；C：CANopen+Modbus+脉冲
- 编码器反馈：S:Sincos(最大16bit)、霍尔
- 运行温度：0:-20~60℃(默认)；1:-40~60℃ 2:-55~60℃
- 特殊功能：1：分频/飞拍
- 外形结构：0:大底板(Molex网口)默认；1:小底板(Molex网口)
- STO功能：A:不带STO(默认)；S:带STO

■产品参数

规格	描述	SDP11-C001*S	SDP11-C005*S	SDP11-C010*S	SDP11-C020*S
输入功率	额定输入电压(VDC)	12-72			
	最大输入电压(VDC)	90			
输出	输出电流(A)-额定	1	5	10	20
	输出峰值电流(A)-3s过载	2.5	12.5	25	50
通信方式	总线	CANopen/Modbus/EtherCAT(待发布)			
	脉冲	脉冲+方向位置控制、PWM占空比速度/电流控制、A/B相脉冲，CW/CCW脉冲			
	调试	USB(上位机调试接口)			
数字输入	DI输入	6路			
数字输出	DO输出	4路			
模拟量输入	AI模拟量输入	2路			
STO	STO安全扭矩关断	24V 2路(可选配)			
电机反馈	Sincos(最大支持16bit)、HALL				
尺寸	mm	正面安装： 62mm*56mm*33.6mm 反面安装：62mm*40mm*33.6mm			
重量	g	91g			

正面安装

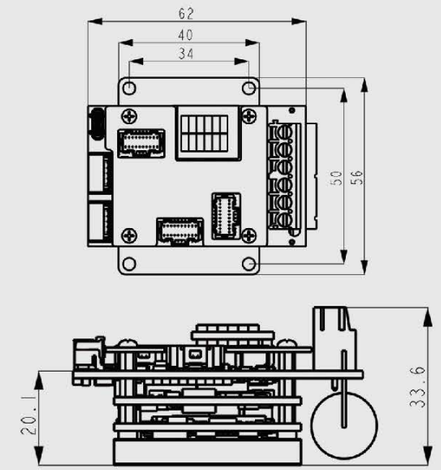

反面安装

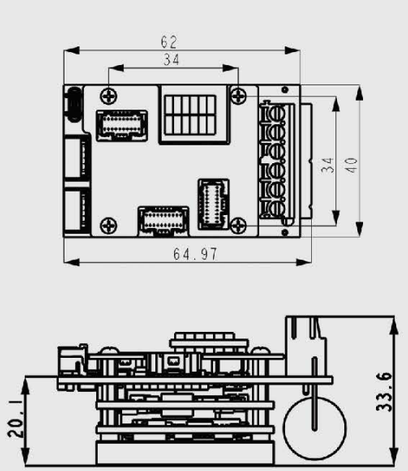

■ 配套线缆

驱动器系列	线缆类型	线缆说明	长度(米)	线缆型号	驱动器侧接头型号	驱动器侧接头针型号	备注
SDP1系列高精度正余弦驱动器	编码器线	驱动器侧 Molex 20Pin +电机侧散线	0.5	SC-E3005B0000	5011892010 (Molex)	5011937000 (Molex)	编码器信号连接
			1	SC-E3010B0000			
			3	SC-E3030B0000			
			5	SC-E3050B0000			
	I/O线	驱动器侧 Molex 20Pin +另一侧散线	0.5	SC-D005B000	5011892010 (Molex)	5011937000 (Molex)	DI/DO、STO信号连接
			1	SC-D010B000			
			3	SC-D030B000			
			5	SC-D050B000			
	脉冲仿真线	驱动器侧 Molex 20Pin +另一侧散线	0.5	SC-S005B000	5011892010 (Molex)	5011937000 (Molex)	脉冲输入/PWM控制/分频/飞拍
			1	SC-S010B000			
			3	SC-S030B000			
			5	SC-S050B000			
	CANopen通讯线	驱动器侧 Molex 5Pin +另一侧散线	0.5	SC-C1005E000	5025780500 (Molex)	5025790000 (Molex)	驱动器接控制器
			1	SC-C1010E000			
			3	SC-C1030E000			
			5	SC-C1050E000			
		两侧均为 Molex 5Pin	0.5	SC-C1005EE00	5025780500 (Molex) (电机侧5019390500)	5025790000 (Molex)	驱动器级联
			1	SC-C1010EE00			
			3	SC-C1030EE00			
			5	SC-C1050EE00			
	EtherCAT通讯线	驱动器侧 Molex 5Pin +另一侧RJ45	0.5	SC-C2005EC00	5025780500 (Molex)	5025790000 (Molex)	驱动器接控制器
			1	SC-C2010EC00			
			3	SC-C2030EC00			
			5	SC-C2050EC00			
		两侧均为 Molex 5Pin	0.5	SC-C2005EE00	5025780500 (Molex)	5025790000 (Molex)	驱动器级联
			1	SC-C2010EE00			
			3	SC-C2030EE00			
			5	SC-C2050EE00			
	PC调试线	Type-C	2	SC-T3020USB			使用PC调试软件调试

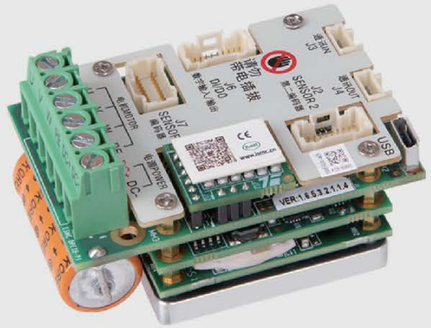

Ethercat版本小散热片

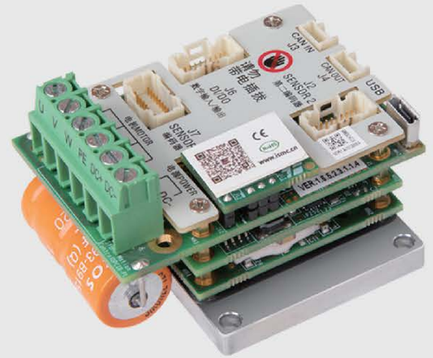

CANopen版本大散热片

SDP系列旋转变压器专用伺服驱动器

SDP系列旋转变压器专用伺服驱动器的额定功率范围为 0-750W；支持 EtherCAT；CANopen、Modbus、脉冲和模拟量控制；支持6路数字输入、4路数字输出、2路模拟输入；支持旋转变压器。

同时支持旋转伺服电机、DD马达（力矩电机）、无框电机、音圈电机、直线电机、无刷电机、有刷电机、空心杯电机、步进电机、减速电机等。

■ 型号介绍

S DP 01 - A 010 E R 0 0 0 A

- S：标准款
- 产品系列：DP：Diamond plus
- 产品代数：0：初代
- 轴数：01：单轴
- 额定输入电压等级：A：DC12-72V　C：DC12-90V
- 输出电流：001：1A　005：5A　010：10A　020：20A
- 上位控制方式：E：EtherCAT　C：CANopen+Modbus+脉冲+模拟量
- 编码器反馈：R：旋转变压器
- 运行温度等级：0：-20~60°C　1：-40~60°C　2：-55~60°C
- 外形结构：0：大底板（Molex网口）　2：大底板（RJ45网口）　1：小底板（Molex网口）　3：小底板（RJ45网口）
- 特殊功能：0：无特殊功能
- STO功能：A：不带STO　S：带STO

注:1、特殊工艺：分频输出、飞拍、力控、最短路径、位置补偿、全闭环、探针。
2、电压等级为DC12-90V产品，ADC采样升级为16bit。
3、48V产品最高电流精度10mA，90V产品最高电流精度2mA。

产品参数

产品型号		SDP01-A001	SDP01-A005	SDP01-A010	SDP01-A020
输出功率	额定功率（W）	50	200	400	750
	额定电流（A）	1	5	10	20
	瞬时峰值电流（A）	2.5	12.5	25	50
	瞬时峰值电流持续时间（s）	3	3	3	3
输入电压	推荐输入电压（VDC）	A：12-60　　C：12-70			
	最大输入电压（VDC）	A：72　　C：90			
控制方式	总线	EtherCAT、CANopen、Modbus			
	脉冲	脉冲+方向位置控制、PWM占空比速度/电流控制、A/B相脉冲			
	调试	USB			
电机反馈	R：旋转变压器				
数字IO	输入	隔离6路			
	输出	隔离4路			
模拟量	输入	-10V~+10V　　2路　　12位分辨率			
状态显示	双色 LED：红、绿				
电机控制	位置、速度、电流三环控制，电流环50us、位置/速度环200us				
故障保护	短路、过流、过温、过压、欠压、超速、编码器通讯异常等				
尺寸	0：CANopen：56mm*58mm*32mm　　EtherCAT：56mm*59mm*32mm 1：CANopen：40mm*58mm*32mm　　EtherCAT：40mm*59mm*32mm				
重量	0：CANopen：84g　　EtherCAT：85g　　1：CANopen：69g　　EtherCAT：71g				

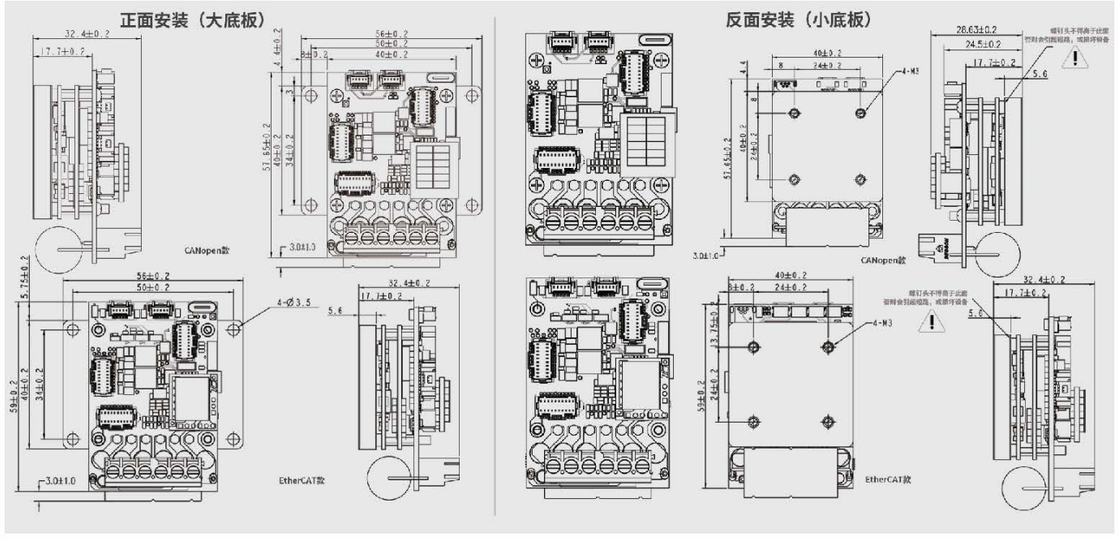

配套线缆

驱动器系列	线缆类型	线缆说明	长度(米)	线缆型号	驱动器侧接头型号	驱动器侧接头针型号	备注
SDP系列旋转变压器专用伺服驱动器	编码器线	驱动器侧 Molex 20Pin +电机侧散线	0.5	SC-E2005B0000	5011892010 (Molex)	5011937000 (Molex)	编码器信号连接
			1	SC-E2010B0000			
			3	SC-E2030B0000			
			5	SC-E2050B0000			
	I/O线	驱动器侧 Molex 20Pin +另一侧散线	0.5	SC-D005B000	5011892010 (Molex)	5011937000 (Molex)	I/O信号连接
			1	SC-D010B000			
			3	SC-D030B000			
			5	SC-D050B000			
	CANopen通讯线	驱动器侧 Molex 5Pin +另一侧散线	0.5	SC-C1005B000	5019390500 (Molex)	5013340000 (Molex)	驱动器接控制器
			1	SC-C1010B000			
			3	SC-C1030B000			
			5	SC-C1050B000			
		两侧均为 Molex 5Pin	0.5	SC-C1005BB00	5019390500 (Molex)	5013340000 (Molex)	驱动器级连
			1	SC-C1010BB00			
			3	SC-C1030BB00			
			5	SC-C1050BB00			
	EtherCAT通讯线	驱动器侧 Molex 5Pin +另一侧RJ45	0.5	SC-C2005BC00	5019390500 (Molex)	5013340000 (Molex)	驱动器级连或接控制器
			1	SC-C2010BC00			
			3	SC-C2030BC00			
			5	SC-C2050BC00			
		两侧均为 Molex 5Pin	0.5	SC-C2005BB00	5019390500 (Molex)	5013340000 (Molex)	驱动器级连
			1	SC-C2010BB00			
			3	SC-C2030BB00			
			5	SC-C2050BB00			
	PC调试线	Micro USB+USB	2	SC-T1020USB			使用PC调试软件调试



EtherCAT版本



CANopen版本

全国产ADS系列步进驱动器

ADS系列步进驱动器是根据特殊市场需求设计的一款全国产步进驱动产品，支持EtherCAT;CANopen、Modbus、脉冲控制，支持6路数字输入、4路数字输出、2路模拟输入;支持增量式编码器、霍尔编码器、旋转绝对值编码器(BISS-C、SSI、Endat2.2、Tamagawa、Nikon、Sanyo、Panasonic、BISS-B)、直线绝对值编码器(BISS-C、SSI、Endat2.2),满足客户对于步进产品小型化方面的需求。

支持2/3相开环和闭环步进电机。

型号介绍

ADS 01 - A 010 E A 0 0 1 A

- ADS：ADS系列
- 轴数：01：单轴
- 额定输入电压：A：DC12-72V
- 输出电流：001：1A 005：5A 010：10A
- 上位通讯方式：E：EtherCAT；C：CANopen+Modbus+脉冲+模拟量
- STO功能：A：不带STO(默认) S：带STO
- 特殊功能：1：2/3相步进
- 外形结构：0：大底板(无外壳) 1：小底板(无外壳) 2：大底板(带外壳)
- 运行温度：0: -20~60℃(默认) 1: -40~60℃ 2: -55~60℃
- 编码器反馈：A：增量式、霍尔、多摩川旋转绝对值编码器 B：增量式编码器，霍尔、旋转绝对值编码(BISS-C，SSI，Endat2.2，Tamagawa，Nikon，Sanyo，Panasonic)、直线绝对值编码器(BISS-C，SSI，Endat2.2)

产品参数

产品型号		ADS01-A001	ADS01-A005	ADS01-A010
输入功率	额定电流RMS(A)	1	5	10
	瞬间峰值电流持续时间(S)	3		
	额定输入电压(VDC)	12-60		
	最大输入电压(VDC)	72		
控制方式	总线	EtherCAT；CANopen+Modbus+脉冲+模拟量		
	调试	USB（上位机调试接口）		
反馈	A:增量式、霍尔、多摩川绝对值 注：Tamagawa最高支持24bit B:增量式编码器，霍尔、旋转绝对值编码(BISS-C，SSI，Endat2.2，Tamagawa，Nikon，Sanyo,Panasonic)、直线绝对值编码器(BISS-C，SSI，Endat2.2) 注：旋转绝对值最高支持24bit，直线绝对值最高值支持32bit			
数字I/O	输入	隔离6路		
	输出	隔离4路		
STO	STO安全扭矩关断	24V 2路（可选配）		
电机类型	两/三相步进电机			
尺寸	73mm*56mm*36mm			
重量	101g			

正面安装尺寸图

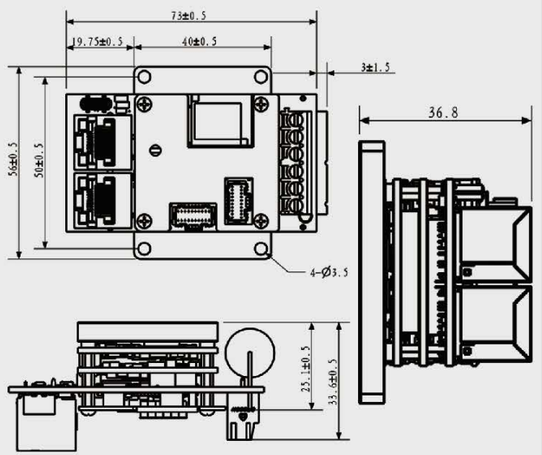

反面安装尺寸图

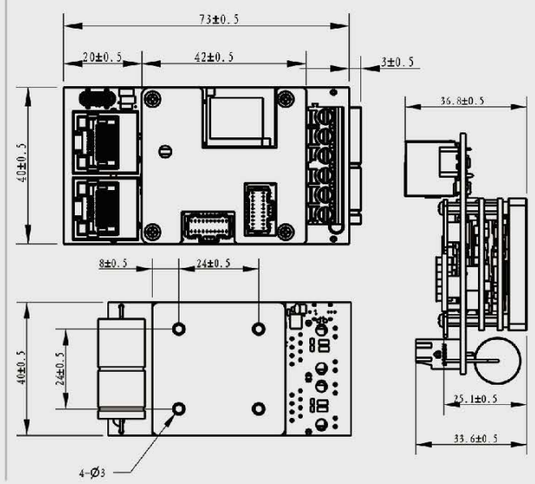

■ 配套线缆

驱动器系列	线缆类型	线缆说明	长度(米)	线缆型号	驱动器侧接头型号	驱动器侧接头针型号	备注
ADS系列步进驱动器	编码器线	驱动器侧 Molex 20Pin +电机侧散线	0.5	SC-E3005B0000	5011892010 (Molex)	5011937000 (Molex)	编码器信号连接
			1	SC-E3010B0000			
			3	SC-E3030B0000			
			5	SC-E3050B0000			
	I/O线	驱动器侧 Molex 20Pin +另一侧散线	0.5	SC-D005B000	5011892010 (Molex)	5011937000 (Molex)	DI/DO、STO信号连接
			1	SC-D010B000			
			3	SC-D030B000			
			5	SC-D050B000			
	脉冲线	驱动器侧 Molex 20Pin +另一侧散线	0.5	SC-S005B000	5011892010 (Molex)	5011937000 (Molex)	脉冲输入
			1	SC-S010B000			
			3	SC-S030B000			
			5	SC-S050B000			
	CANopen通讯线	驱动器侧 Molex 5Pin +另一侧散线	0.5	SC-C1005E000	5025780500 (Molex)	5025790000 (Molex)	驱动器接控制器
			1	SC-C1010E000			
			3	SC-C1030E000			
			5	SC-C1050E000			
		两侧均为 Molex 5Pin	0.5	SC-C1005EE00	5025780500 (Molex) (电机侧5019390500)	5025790000 (Molex)	驱动器级联
			1	SC-C1010EE00			
			3	SC-C1030EE00			
			5	SC-C1050EE00			
	EtherCAT通讯线	两侧均为RJ45	0.5	SC-C2005CC00	8P水晶头		驱动器级联或接控制器
			1	SC-C2010CC00			
			3	SC-C2030CC00			
			5	SC-C2050CC00			
	PC调试线	Type-C	2	SC-T3020USB			使用PC调试软件调试



CANopen款

全国产ADP系列插针款伺服驱动器

全国产ADP系列插针款伺服驱动器的额定功率范围为0~750W，支持支持EtherCAT；CANopen、Modbus、脉冲控制；支持6路数字输入、4路数字输出；支持增量编码器（含带霍尔）、旋转绝对值编码器(BISS-C,SSI,Endat2.2,Tamagawa, Nikon, Sanyo, Panasonic,BISS-B)和直线绝对值编码器(BISS-C, SSI, Endat2.2)；

同时支持旋转伺服电机、DD马达（力矩电机）、无框电机、音圈电机、直线电机、无刷电机、有刷电机、空心杯电机、减速电机等。

■ 型号介绍

A DP 01 - A 010 C B 0 7 0 A

- A：全国产化平台
- 产品系列：DP
- 轴数：01：单轴
- 额定输入电压等级：A：DC12-72V
- 输出电流：001：1A　005：5A　010：10A　*020：20A(强制二级散热)
- 上位控制方式：E：EtherCAT　C：CANopen+Modbus+脉冲+拟量
- 编码器反馈：B:增量编码器(含带霍尔)、旋转绝对值编码器(BISS-C, SSI, Endat2.2, Tamagawa, Nikon, Sanyo, Panasonic,BISS-B) 直线绝对值编码器(BISS-C, SSI, Endat2.2)
- 运行温度等级：0：-20~60℃（默认）　1：-40~60℃　2：-55~60℃
- 外形结构：7：薄底板插针结构，不带接口板
- 特殊功能：0：无特殊功能（默认）　1：支持分频输出、飞拍
- STO功能：A：不带STO（默认）　S：带STO

注：1、上位控制方式为“C”时暂不支持12bit SinCos

■ 产品参数

产品型号		ADP01-A001	ADP01-A005	ADP01-A010	*ADP01-A020
输出功率	额定功率(w)	50	200	400	750
	额定电流（A）	1	5	10	20
	瞬间峰值电流(A)	2.5	12.5	25	50
	瞬间峰值电流持续时间(s)	3	3	3	3
输入电压	额定输入电压（VDC）	12-60			
	最大输入电压（VDC）	72			
通讯方式	总线	Canopen、Modbus、EtherCAT*			
	脉冲	脉冲+方向位置控制			
	调试	USB			
电机反馈	B：增量编码器(含带霍尔)、旋转绝对值编码器(BISS-C, SSI, Endat2.2, Tamagawa, Nikon, Sanyo, Panasonic, BISS-B) 直线绝对值编码器(BISS-C, SSI, Endat2.2) 注：旋转绝对值最高支持24bit，直线绝对值最高支持32bit				
数字IO	输入	隔离6路			
	输出	隔离4路			
模拟AI	输入	-10V~+10V 2 路 12 位分辨率			
状态显示	双色 LED：红、绿				
电机控制	位置、速度、电流三环控制，电流环62.5us、位置环/速度环125us				
故障保护	短路、过流、过温、过压、欠压、超速、编码器通讯异常等				
尺寸	Canopen：40*40*25mm				
重量	Canopen：46g				
环境	温度　标准：0~60°C；低温：-40~60°C；超低温：-55~60°C				
	湿度　95~100% 不结露				
	振动　10~2000Hz，10g，15min				
	冲击　15g，11ms，半正旋，3次				
	海拔　<=1000m（超过1000m降容使用）				
	三防　默认未经过三防处理				

反面安装

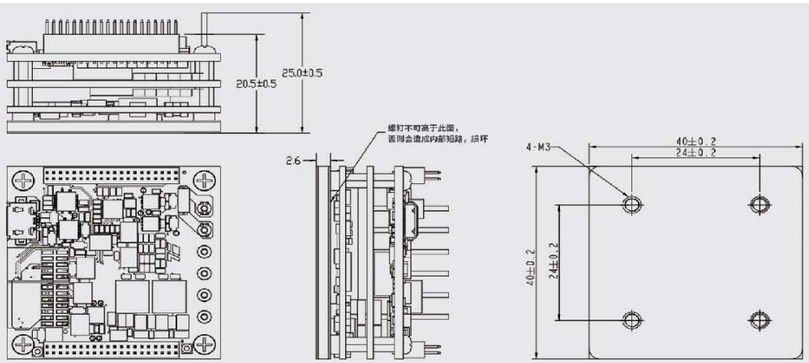



全国产ADP系列伺服驱动器

全国产ADP系列伺服驱动器的额定功率范围为0~750W，支持EtherCAT；CANopen、Modbus、脉冲控制；支持6路数字输入、4路数字输出；支持增量编码器（含带霍尔）、旋转绝对值编码器(BISS-C,SSI,Endat2.2,Tamagawa, Nikon, Sanyo, Panasonic,BISS-B)和直线绝对值编码器(BISS-C, SSI, Endat2.2)；

同时支持旋转伺服电机、DD马达（力矩电机）、无框电机、音圈电机、直线电机、无刷电机、有刷电机、空心杯电机、减速电机等。

■ 型号介绍

A DP 01 - A 010 C B 0 8 0 A

- A：全国产化平台
- 产品系列：DP
- 轴数：01：单轴
- 额定输入电压等级：A：DC12-72V
- 输出电流：001：1A　005：5A　010：10A　*020：20A(强制二级散热)
- 上位控制方式：E：EtherCAT　C：CANopen+Modbus+脉冲+模拟量
- 编码器反馈：B:增量编码器(含带霍尔)、旋转绝对值编码器(BISS-C, SSI, Endat2.2, Tamagawa, Nikon, Sanyo, Panasonic,BISS-B)直线绝对值编码器(BISS-C, SSI, Endat2.2)
- 运行温度等级：0：-20~60°C（默认）　1：-40~60°C　2：-55~60°C
- 外形结构：8：薄底板插针结构，带接口板
- 特殊功能：0：无特殊功能（默认）
- STO功能：A：不带STO（默认）　S：带STO

注：1、上位控制方式为“C”时暂不支持12bit SinCos

产品参数

产品型号		ADP01-A001	ADP01-A005	ADP01-A010	*ADP01-A020
输出功率	额定功率(w)	50	200	400	750
	额定电流（A）	1	5	10	20
	瞬间峰值电流(A)	2.5	12.5	25	50
	瞬间峰值电流持续时间(s)	3	3	3	3
输入电压	额定输入电压（VDC）	12-60			
	最大输入电压（VDC）	72			
通讯方式	总线	Canopen、Modbus、EtherCAT*			
	脉冲	脉冲+方向位置控制			
	调试	USB			
电机反馈	B：增量编码器(含带霍尔)、旋转绝对值编码器(BISS-C, SSI, Endat2.2, Tamagawa, Nikon, Sanyo, Panasonic, BISS-B) 直线绝对值编码器(BISS-C, SSI, Endat2.2) 注：旋转绝对值最高支持24bit，直线绝对值最高支持32bit				
数字IO	输入	隔离6路			
	输出	隔离4路			
模拟AI	输入	-10V~+10V 2 路 12 位分辨率			
状态显示	双色 LED：红、绿				
电机控制	位置、速度、电流三环控制，电流环62.5us、位置环/速度环125us				
故障保护	短路、过流、过温、过压、欠压、超速、编码器通讯异常等				
尺寸	Canopen：40*40*25mm				
重量	Canopen：46g				
环境	温度 标准：0~60°C；低温：-40~60°C；超低温：-55~60°C				
	湿度 95~100% 不结露				
	振动 10~2000Hz，10g，15min				
	冲击 15g，11ms，半正旋，3次				
	海拔 <=1000m（超过1000m降容使用）				
	三防 默认未经过三防处理				

尺寸图

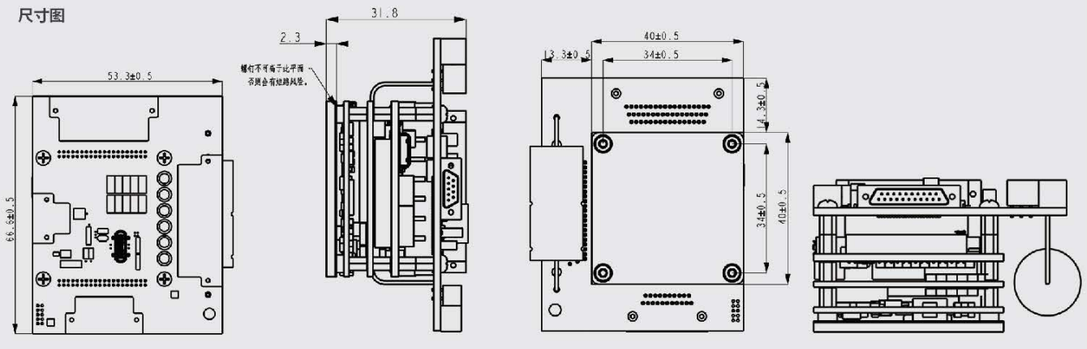

配套线缆

驱动器系列	线缆类型	线缆说明	长度(米)	线缆型号	驱动器侧接头型号	备注
ADP01-CANopen插针款(带连接款)	编码器线	驱动器侧 51Pin +电机侧散线	0.5	SC-E3005J0000	J30JZ/XN51TJSAL01(骊创)	匹配第三方电机
			1	SC-E3010J0000		
			3	SC-E3030J0000		
	动力线	驱动器侧 66Pin +另一侧散线	0.5	SC-P005J000	J30JZ/XN66TJSAL01(骊创)	
			1	SC-P010J000		
			3	SC-P030J000		
	I/O线	驱动器侧 21Pin +另一侧散线	0.5	SC-D005J000	J30JZ/XN21TJSAL01(骊创)	
			1	SC-D010J000		
			3	SC-D030J000		
	CANopen通讯线	驱动器侧 9Pin +另一侧散线	0.5	SC-C1005J000	J30JZ/XN9TJSAL01(骊创)	DI/DO、STO信号连接
			1	SC-C1010J000		
			3	SC-C1030J000		
	PC调试线	Type-C	2	SC-T3020USB		



EDS系列伺服驱动器

EDS系列伺服驱动器的额定功率范围为0~400W；支持EtherCAT控制；CANopen、Modbus、脉冲控制；支持6路数字输入、4路数字输出和2路模拟量输入；兼容增量编码器、霍尔、旋转绝对值编码器(多摩川协议)。支持对伺服电机、直线电机、直流无刷电机、步进电机、空心杯电机、直流有刷电机的控制。

型号介绍

EDS 01 - A 010 E A 0 0 0 A

- EDS：EDS系列
- 轴数：01：单轴
- 额定输入电压等级：A：DC12-72V
- 输出电流：001：1A；　005：5A　010：10A
- 上位控制方式：E：EtherCAT　C：CANopen+Modbus+脉冲+模拟量
- 编码器反馈：A:增量式编码器、霍尔、旋转绝对值编码器(Tamagawa)
- 运行温度等级：0：-20~60°C(默认)
- 外形结构：0：大底板(无外壳)　1：小底板(无外壳)　2：大底板(带外壳)
- 特殊功能 0：无（默认）
- STO功能：A：不带（默认）　S：带STO

注:含力控工艺，支持250μs通讯。

产品参数

产品型号		EDS01-A001	EDS01-A005	EDS01-A010
输出功率	额定功率(w)	50	200	400
	额定电流(A)	1	5	10
	瞬间峰值电流(A)	2.5	12.5	20
	瞬间峰值电流持续时间(s)	3		
输入电压	推荐输入电压(VDC)	12-60		
	最大输入电压(VDC)	72		
控制方式	总线	EtherCAT；Canopen、Modbus		
	脉冲	脉冲/方向、A/B脉冲 5V差分、5~24V单端&集电极输入		
	调试	USB		
电机反馈	旋转绝对值编码器(Tamagawa)、增量式编码器(TTL)、霍尔　注：Tamagawa最高支持24bit			
数字I/O	输入	隔离6路		
	输出	隔离4路		
模拟量	输入	-10V~+10V　2路　12位分辨率		
状态显示	双色LED:红、绿			
电机控制	位置、速度、电流三环控制，电流环62.5μs、位置环/速度环125μs			
故障保护	短路、过流、过温、过压、欠压、超速、编码器通讯异常等			
尺寸	正面安装：78mm*57mm*37mm　反面安装：77mm*41mm* 37mm			
重量	101g			

正面安装尺寸图

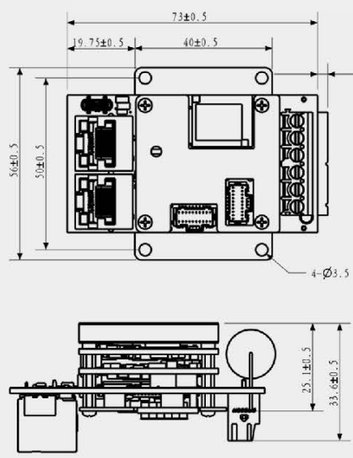

反面安装尺寸图

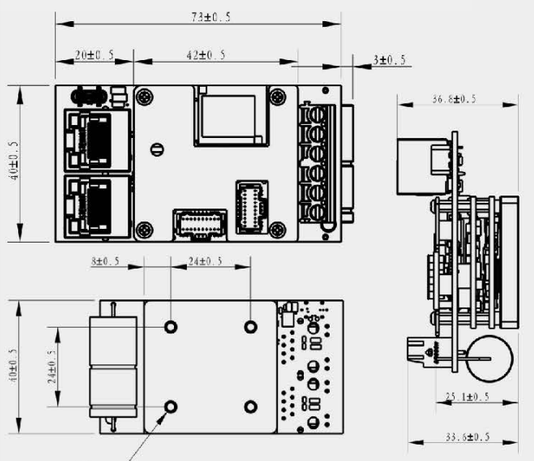

■ 配套线缆

驱动器系列	线缆类型	线缆说明	长度(米)	线缆型号	驱动器侧接头型号	驱动器侧接头针型号	备注
EDS系列伺服驱动器	编码器线	驱动器侧 Molex 20Pin +电机侧散线	0.5	SC-E3005B0000	5011892010 (Molex)	5011937000 (Molex)	编码器信号连接
			1	SC-E3010B0000			
			3	SC-E3030B0000			
			5	SC-E3050B0000			
	I/O线	驱动器侧 Molex 20Pin +另一侧散线	0.5	SC-D005B000	5011892010 (Molex)	5011937000 (Molex)	DI/DO、STO信号连接
			1	SC-D010B000			
			3	SC-D030B000			
			5	SC-D050B000			
	脉冲线	驱动器侧 Molex 20Pin +另一侧散线	0.5	SC-S005B000	5011892010 (Molex)	5011937000 (Molex)	脉冲输入
			1	SC-S010B000			
			3	SC-S030B000			
			5	SC-S050B000			
	CANopen通讯线	驱动器侧 Molex 5Pin +另一侧散线	0.5	SC-C1005E000	5025780500 (Molex)	5025790000 (Molex)	驱动器接控制器
			1	SC-C1010E000			
			3	SC-C1030E000			
			5	SC-C1050E000			
		两侧均为 Molex 5Pin	0.5	SC-C1005EE00	5025780500 (Molex) (电机侧5019390500)	5025790000 (Molex)	驱动器级联
			1	SC-C1010EE00			
			3	SC-C1030EE00			
			5	SC-C1050EE00			
	EtherCAT通讯线	两侧均为RJ45	0.5	SC-C2005CC00	8P水晶头		驱动器级联或接控制器
			1	SC-C2010CC00			
			3	SC-C2030CC00			
			5	SC-C2050CC00			
	PC调试线	Type-C	2	SC-T3020USB			使用PC调试软件调试



EtherCAT版本



CANopen版本

EDS系列步进驱动器

EDS系列步进驱动器是根据步进市场需求设计的一款微型步进驱动产品，支持EtherCAT、CANopen、Modbus总线控制，支持增量式编码器、霍尔编码器、旋转绝对值编码器（BISS-C、SSI、Endat2.2、Tamagawa、Nikon、Sanyo、Panasonic、BISS-B）、直线绝对值编码器(BISS-C、SSI、Endat2.2)，满足客户对于步进产品小型化方面的需求。

支持2/3相、5相开环和闭环步进电机。

■ 型号介绍

EDS 01 - A 010 E A 0 0 1 A

- EDS：EDS系列
- 轴数：01：单轴
- 额定输入电压：A：DC12-72V
- 输出电流：001：1A　005：5A　010：10A
- 上位通讯方式：E：EtherCAT　C：CANopen+Modbus+脉冲+模拟量
- 编码器反馈：A：增量式、霍尔、多摩川旋转绝对值编码器　B：增量式编码器，霍尔、旋转绝对值编码(BISS-C，SSI，Endat2.2，Tamagawa，Nikon，Sanyo，Panasonic)、直线绝对值编码器(BISS-C，SSI，Endat2.2)
- 运行温度：0：-20~60°C(默认)　1：-40~60°C　2：-55~60°C
- 外形结构：0：大底板(无外壳)　1：小底板(无外壳)　2：大底板(带外壳)
- 特殊功能：1：2/3相步进　2：5相步进
- STO功能：A：不带STO(默认)　S：带STO

■ 产品参数

产品型号		EDS01-A001	EDS01-A005	EDS01-A010
输入功率	额定电流RMS(A)	1	5	10
	瞬间峰值电流持续时间(S)	3		
	额定输入电压(VDC)	12-60		
	最大输入电压(VDC)	72		
控制方式	总线	EtherCAT；CANopen+Modbus+脉冲+模拟量		
	调试	USB（上位机调试接口）		
模拟量输入	AI模拟量输入	2路		
反馈	A:增量式、霍尔、多摩川绝对值　　注：Tamagawa最高支持24bit B*:增量式编码器，霍尔、旋转绝对值编码(BISS-C，SSl，Endat2.2，Tamagawa，Nikon，Sanyo,Panasonic)、直线绝对值编码器(BISS-C，SSI，Endat2.2)　注：旋转绝对值最高支持24bit，直线绝对值最高值支持32bit			
数字I/O	输入	隔离6路		
	输出	隔离4路		
STO	STO安全扭矩关断	24V　2路（可选配）		
电机类型	两/三相、五相步进电机			
尺寸	73mm*56mm*36mm			
重量	101g			

尺寸图

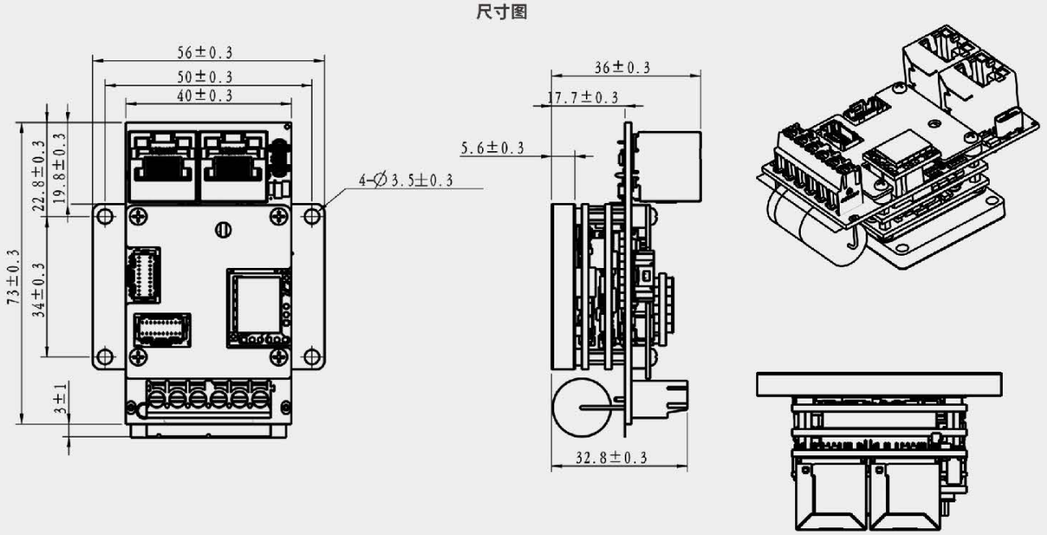

■ 配套线缆

驱动器系列	线缆类型	线缆说明	长度(米)	线缆型号	驱动器侧接头型号	驱动器侧接头针型号	备注
EDS系列步进驱动器	编码器线	驱动器侧 Molex 20Pin +电机侧散线	0.5	SC-E3005B0000	5011892010 (Molex)	5011937000 (Molex)	编码器信号连接
			1	SC-E3010B0000			
			3	SC-E3030B0000			
			5	SC-E3050B0000			
	I/O线	驱动器侧 Molex 20Pin +另一侧散线	0.5	SC-D005B000	5011892010 (Molex)	5011937000 (Molex)	DI/DO、STO信号连接
			1	SC-D010B000			
			3	SC-D030B000			
			5	SC-D050B000			
	脉冲线	驱动器侧 Molex 20Pin +另一侧散线	0.5	SC-S005B000	5011892010 (Molex)	5011937000 (Molex)	脉冲输入
			1	SC-S010B000			
			3	SC-S030B000			
			5	SC-S050B000			
	CANopen通讯线	驱动器侧 Molex 5Pin +另一侧散线	0.5	SC-C1005E000	5025780500 (Molex)	5025790000 (Molex)	驱动器接控制器
			1	SC-C1010E000			
			3	SC-C1030E000			
			5	SC-C1050E000			
		两侧均为 Molex 5Pin	0.5	SC-C1005EE00	5025780500 (Molex) (电机侧5019390500)	5025790000 (Molex)	驱动器级联
			1	SC-C1010EE00			
			3	SC-C1030EE00			
			5	SC-C1050EE00			
	EtherCAT通讯线	两侧均为RJ45	0.5	SC-C2005CC00	8P水晶头		驱动器级联或接控制器
			1	SC-C2010CC00			
			3	SC-C2030CC00			
			5	SC-C2050CC00			
		驱动器侧 Molex 5Pin +另一侧RJ45	0.5	SC-C2005EC00	5025780500 (Molex)	5025790000 (Molex)	驱动器接控制器
			1	SC-C2010EC00			
			3	SC-C2030EC00			
			5	SC-C2050EC00			
		两侧均为 Molex 5Pin	0.5	SC-C2005EE00	5025780500 (Molex)	5025790000 (Molex)	驱动器级联
			1	SC-C2010EE00			
			3	SC-C2030EE00			
			5	SC-C2050EE00			
	PC调试线	Type-C	2	SC-T3020USB			使用PC调试软件调试



EDP系列伺服驱动器

EDP系列伺服驱动器的功率范围覆盖0-750W伺服应用。支持EtherCAT和模拟量控制；支持6路数字输入、4路数字输出、2路模拟输入；支持增量式编码器、霍尔编码器、旋转绝对值编码器、直线绝对值编码器；支持永磁同步电机、直流无刷电机、直流有刷电机、空心杯电机、直线电机、音圈电机、步进电机、减速电机等。

型号介绍

EDP 01 - A 010 E B 0 0 1 A

EDP：
EDP系列

轴数：
01：单轴

额定输入电压等级：
A：DC12-72V

输出电流：
001：1A；　005：5A
010：10A

上位控制方式：
E：EtherCAT
C：CANopen+Modbus+脉冲+模拟量

STO功能：
A：不带STO（默认）S:带STO

特殊功能：
1：支持分频输出、飞拍

外形结构：
0：大底板(无外壳)　1：小底板(无外壳)
4：大底板(带外壳)

运行温度等级：
0：-20~60°C（默认）

编码器反馈：
B：增量式、霍尔、旋转绝对值编码器（BISS-C、SSI、Endat2.2、Tamagawa、Nikon、BISS-B Sanyo、Panasonic）、直线绝对值编码器（BISS-C、SSI、Endat2.2）

注：上位控制方式为“C”时暂不支持12bit SinCos

产品参数

产品型号		EDP01-A001	EDP01-A005	EDP01-A010
输出功率	额定功率(w)	50	200	400
	额定电流（A）	1	5	10
	瞬间峰值电流(A)	2.5	12.5	25
	瞬间峰值电流持续时间(s)	3	3	3
输入功率	额定输入电压（VDC）	12-60		
	最大输入电压（VDC）	72		
通讯方式	总线	EtherCAT 最小通讯周期250us*（CANopen、Modbus）		
	脉冲	脉冲+方向位置控制、PWM占空比速度/电流控制		
	调试	USB		
电机反馈	B：增量式编码器、霍尔编码器、旋转绝对值编码器(BISS-C、SSI、Endat2.2、Tamagawa、Nikon、Sanyo、Panasonic、BISS-B)、直线绝对值编码器（BISS-C、SSI、Endat2.2） 注：绝对值最大支持32bit。			
数字IO	输入	隔离6路		
	输出	隔离4路		
模拟量	输入	-10V~+10V 2路 12位分辨率		
状态显示	双色LED：红、绿			
电机控制	位置、速度、电流三环控制，电流环62.5us、位置环/速度环125us			
故障保护	短路、过流、过温、过压、欠压、超速、编码器通讯异常等			
尺寸	正面安装:62mm*56mm*33.6mm　反面安装:62mm*40mm*33.6mm			
重量	91g			

正面安装尺寸图

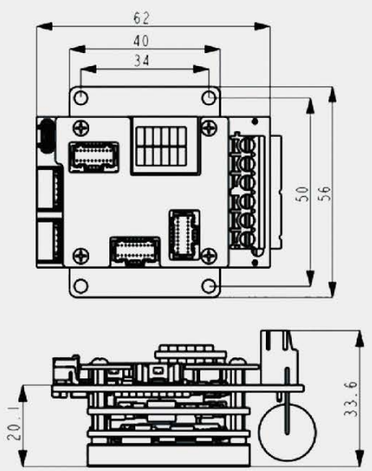

反面安装尺寸图

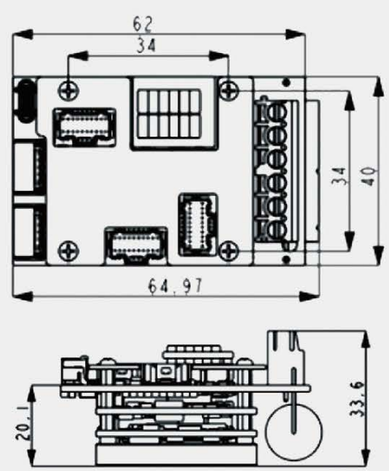

■ 配套线缆

驱动器系列	线缆类型	线缆说明	长度(米)	线缆型号	驱动器侧接头型号	驱动器侧接头针型号	备注
EDP系列伺服驱动器	编码器线	驱动器侧 Molex 20Pin +电机侧散线	0.5	SC-E3005B0000	5011892010 (Molex)	5011937000 (Molex)	编码器信号连接
			1	SC-E3010B0000			
			3	SC-E3030B0000			
			5	SC-E3050B0000			
	I/O线	驱动器侧 Molex 20Pin +另一侧散线	0.5	SC-D005B000	5011892010 (Molex)	5011937000 (Molex)	DI/DO、STO信号连接
			1	SC-D010B000			
			3	SC-D030B000			
			5	SC-D050B000			
	脉冲仿真线	驱动器侧 Molex 20Pin +另一侧散线	0.5	SC-S005B000	5011892010 (Molex)	5011937000 (Molex)	脉冲输入/PWM控制/分频/飞拍
			1	SC-S010B000			
			3	SC-S030B000			
			5	SC-S050B000			
	CANopen通讯线	驱动器侧 Molex 5Pin +另一侧散线	0.5	SC-C1005E000	5025780500 (Molex)	5025790000 (Molex)	驱动器接控制器
			1	SC-C1010E000			
			3	SC-C1030E000			
			5	SC-C1050E000			
		两侧均为 Molex 5Pin	0.5	SC-C1005EE00	5025780500 (Molex) (电机侧5019390500)	5025790000 (Molex)	驱动器级联
			1	SC-C1010EE00			
			3	SC-C1030EE00			
			5	SC-C1050EE00			
	EtherCAT通讯线	驱动器侧 Molex 5Pin +另一侧RJ45	0.5	SC-C2005EC00	5025780500 (Molex)	5025790000 (Molex)	驱动器接控制器
			1	SC-C2010EC00			
			3	SC-C2030EC00			
			5	SC-C2050EC00			
		两侧均为 Molex 5Pin	0.5	SC-C2005EE00	5025780500 (Molex)	5025790000 (Molex)	驱动器级联
			1	SC-C2010EE00			
			3	SC-C2030EE00			
			5	SC-C2050EE00			
	PC调试线	Type-C	2	SC-T3020USB			使用PC调试软件调试



SCP系列环形单板伺服驱动器(法兰70)

SCP系列环形单板伺服驱动器(法兰70)是根据人形机器人、机器狗等行业推出的环形伺服驱动器。采用环形结构设计，支持EtherCAT、CANopen、Modbus总线控制可选，满足客户对于机器人关节模组集成产品小型化方面的需求。

同时支持旋转伺服电机、DD马达(力矩电机)、无框电机、音圈电机、直线电机、无刷电机、有刷电机、空心杯电机、步进电机、减速电机等。

■ 型号介绍

S CP 01 - C 030 E B 0 0 0 S

产品定位：
S:标准款

产品系列：
CP：Coral Plus系列

轴数：
01：1轴

电压输入等级：
C：DC12-90V

输出电流：
001：1A　005：5A　010：10A
015：15A　030：30A

上位机控制方式：
E：Ethercat
C*：CANopen+Modbus+模拟量

STO功能：
S：带STO

特殊功能：
0：无

外形结构：
0：默认

运行温度：
0：-20~60°C（默认）
1：-40~60°C　2：-55~60°C

编码器反馈：
B：旋转绝对值编码(BISS-C,SSI, Endat2.2,Tamagawa,Nikon, Sanyo,Panasonic,)、直线绝对值编码器 (BISS-C,SSI, Endat2.2)

■ 产品参数

规格	描述	SCP01-C0**EB*00S
输入功率	额定输入电压(VDC)	12-72
	最大输入电压(VDC)	90
输出	输出电流(A) -额定	30
	输出峰值电流(A)-3s过载	90
通信方式	USB（上位机调试接口）	√
	EtherCAT/CANopen/Modbus	可选（CAMopen敦特发布）
数字输入	DI输入	2路
数字输出	DO输出	2路
模拟量输入	温度采样	1路(PT1000)
STO	STO安全扭矩关断	24V 2路(可选配)
电机反馈	B：增量式编码器、旋转绝对值编码 (BISS-C、SSI、Endat2.2、Tamagawa、Nikon、Sanyo、Panasonic) 直线绝对值编码器 (BISS-C、SSI、Endat2.2)	
尺寸	外径90mm, 内径38mm	
重量	96.4g	

尺寸图

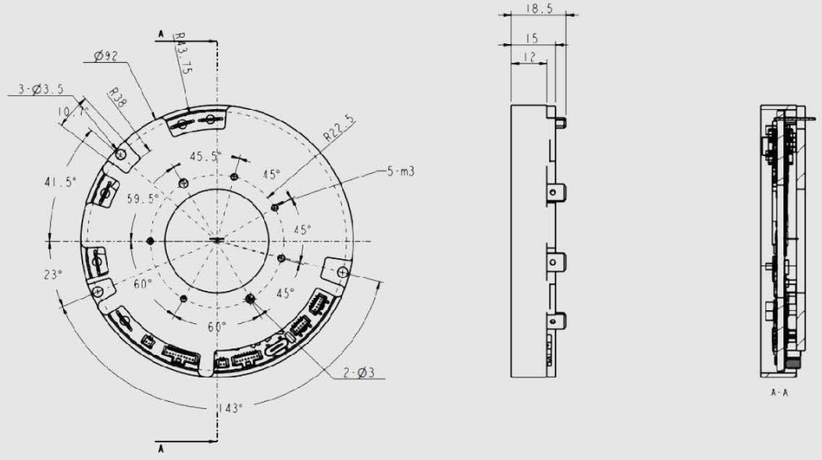

■ 配套线缆

驱动器系列	线缆类型	线缆说明	长度(米)	线缆型号	驱动器侧接头型号	驱动器侧接头针型号	备注
SCP系列环形大电流伺服驱动器	编码器线	驱动器侧 Molex 20Pin +电机侧散线	0.5	SC-E1005M0000	5013300800 (Molex)	5013340000 (Molex)	编码器信号连接
			1	SC-E1010M0000			
			3	SC-E1030M0000			
			5	SC-E1050M0000			
	I/O线	驱动器侧 Molex 20Pin +另一侧散线	0.5	SC-D005M000	5013301000 (Molex)	5013340000 (Molex)	I/O信号连接
			1	SC-D010M000			
			3	SC-D030M000			
			5	SC-D050M000			
	抱闸/PT线		0.5	SC-B005M000	5013300200(Molex)		
			1	SC-B010M000			
			3	SC-B030M000			
			5	SC-B050M000			
	EtherCAT通讯线	驱动器侧 Molex 5Pin +另一侧RJ45	0.5	SC-C2005BC00	5019390500 (Molex)	5013340000 (Molex)	
			1	SC-C2010BC00			
			3	SC-C2030BC00			
			5	SC-C2050BC00			
		两侧均为 Molex 5Pin	0.5	SC-C2005BB00	5019390500 (Molex)	5013340000 (Molex)	
			1	SC-C2010BB00			
			3	SC-C2030BB00			
			5	SC-C2050BB00			
	PC调试线	Type-C	2	SC-T3020USB			使用PC调试软件调试



SCP系列环形单板伺服驱动器(法兰40)

SCP系列环形单板伺服驱动器(法兰40)是根据人形机器人、机器狗等行业推出的环形伺服驱动器。采用环形单板结构设计，集成编码器设计，支持CANopen\FD-CAN总线控制可选，满足客户对于机器人关节模组集成产品小型化方面的需求。

■ 型号介绍

S CP 01 - C 020 C B 0 1 0 A

- 产品定位：
  S：标准款
- 产品系列：
  CP：Coral Plus系列
- 轴数：
  01：1轴
- 额定输入电压等级：
  C：DC12-90V
- 输出电流：
  001：1A
  005：5A
  010：10A
  020：20A
- 上位控制方式：
  C：CANopen/FD-CAN
  *E：EtherCAT
- 编码器反馈：
  B：集成绝对值编码器 (17bit)
- 运行温度：
  0：-20~60°C (默认)
  1：-40~60°C
  2：-55~60°C
- 外形结构：
  0：默认
  1：单板
- 特殊功能：
  0：默认
- STO功能：
  A：不带STO (默认)

■ 产品参数

规格	描述	SCP01 - C001CB010A	SCP01 - C005CB010A	SCP01 - C010CB010A	SCP01 - C020CB010A
输入功率	额定输入电压 (VDC)	12-72			
	最大输入电压 (VDC)	90			
输出	输出电流 (A) - 额定	1	5	10	20
	输出峰值电流 (A) - 3s过载	2.5	12.5	25	60
通信方式	USB (上位机调试接口)	✓			
	EtherCAT/CANopen/FD-CAN	可选			
电机温度检测	NTC电阻输入	1路			
模拟量输入	AI模拟量输入	1路 (12bit ±10V)			
电机反馈	B: 集成绝对编码器(17bit)				
尺寸	67mm *58mm *8.5mm				
重量	22g				

尺寸图

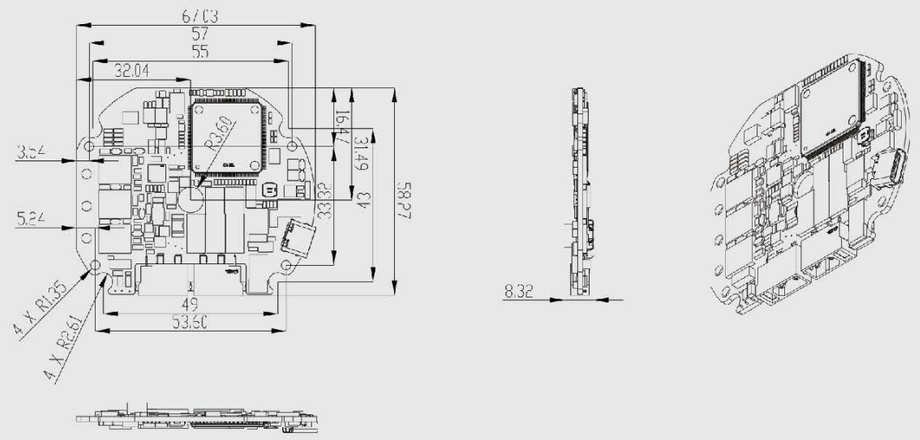

■ 配套线缆

驱动器系列	线缆类型	线缆说明	长度(米)	驱动器侧接头型号	备注
SCP系列环形单板伺服驱动器	电源和CAN通信端子			XTU30(2+2)-F(AMASS)	
	PC调试线	Type-C	2	SC-T3020USB	使用PC调试软件调试



AMBER 系列伺服驱动器

Amber系列低压直流伺服的额定功率范围为0-400W；支持CANopen、单端脉冲和模拟量控制；支持6路数字输入、2路数字输出、1路模拟输入；支持增量式编码器、霍尔编码器。

同时支持旋转伺服电机、DD马达（力矩电机）、无框电机、音圈电机、直线电机、无刷电机、有刷电机、空心杯电机、步进电机、减速电机等。

■ 型号介绍

S AS 01 - A 010 C A 0 0 0 A

- 产品定位：S：标准款
- 产品系列：AS:Amber Standard
- 轴数：01：单轴
- 额定输入电压等级：A:DC12-72V
- 单轴输出电流：001：1A；005：5A；010：10A
- 上位控制方式：C: CANopen+模拟量
- 编码器反馈：A：增量式编码器、霍尔编码器
- 运行温度等级：0：-20~60°C　1：-40~60°C　2：-55~60°C
- 产品外形结构：0：插针式、带外壳、不带接口板
- 特殊功能：0：无特殊功能
- STO功能：A：不带STO

注：接口板配件可以单独购买，CANopen料号：ACIB-P0V

■ 产品参数

产品型号		SAS01-A001	SAS01-A005	SAS01-A010
输出功率	额定功率（W）	50	200	400
	额定电流（A）	1	5	10
	瞬时峰值电流（A）	2.5	12.5	25
	瞬时峰值电流持续时间（s）	3	3	3
输入电压	推荐输入电压（VDC）	12-60		
	最大输入电压（VDC）	72		
控制方式	总线	CANopen		
	脉冲	脉冲+方向位置控制、PWM占空比速度/电流控制（1路，单端）		
	调试	USB		
电机反馈	增量式编码器、霍尔编码器			
数字IO	输入	隔离6路		
	输出	隔离2路		
脉冲输入	5V单端输入			
模拟量	输入	-10V~+10V 1路 12位分辨率		
电机控制	位置、速度、电流三环控制，电流环50us、位置/速度环200us			
故障保护	短路、过流、过温、过压、欠压、超速、编码器通讯异常等			
尺寸	55mm*47mm*18mm			
重量	67g			

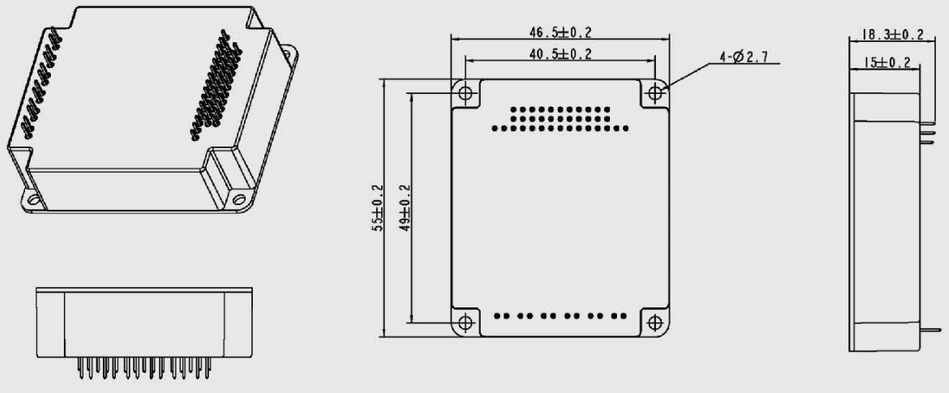



SAPPHIRE 系列伺服驱动器

Sapphire 系列低压直流伺服的额定功率范围为0-750W；支持 EtherCAT；CANopen、Modbus、脉冲和模拟量控制；支持6路数字输入、2路数字输出、2路模拟输入；支持增量式编码器、霍尔编码器、旋转绝对值编码器（BISS-C、SSI、Endat2.2、Tamagawa、Nikon、Sanyo、Panasonic、BISS-B）、12bit SinCos、直线绝对值编码器(BISS-C、SSI、Endat2.2)。

同时支持旋转伺服电机、DD马达（力矩电机）、无框电机、音圈电机、直线电机、无刷电机、有刷电机、空心杯电机、步进电机、减速电机等。

■ 型号介绍

S SS 01 - A 010 E B 0 0 0 A

- S：标准款
- 产品系列：SS：Sapphire standard
- 轴数：01：单轴
- 额定输入电压等级：A：DC12-72V
- 单轴输出电流：001：1A 005：5A 010：10A 020：20A
- 上位控制方式：E：EtherCAT C：CANopen+Modbus+脉冲+模拟量
- 编码器反馈：B:增量式编码器、霍尔编码器、旋转绝对值编码器（BISS-C、SSI、Endat2.2、Tamagawa、Nikon、Sanyo、Panasonic、BISS-B）、12bit SinCos、直线绝对值编码器（BISS-C、SSI、Endat2.2）
- 运行温度等级：0：-20~60℃ 1：-40~60℃ 2：-55~60℃
- 外形结构：0：默认
- 特殊功能：0：无特殊功能
- STO功能：A：不带STO S：带STO

■ 产品参数

产品型号		SSS01-A001	SSS01-A005	SSS01-A010	SSS01-A020(带风扇)
输出功率	额定功率（W）	50	200	400	750
	额定电流（A）	1	5	10	20
	瞬时峰值电流（A）	2.5	12.5	25	50
	瞬时峰值电流持续时间（s）	3	3	3	3
输入功率	额定输入电压（VDC）	12-60			
	最大输入电压（VDC）	72			
控制方式	总线	EtherCAT、CANopen、Modbus			
	脉冲	脉冲/方向			
	调试	USB			
电机反馈	B：增量式编码器、霍尔编码器、旋转绝对值编码器（BISS-C、SSI、Endat2.2、Tanagawa、Nikon、Sanyo、Panasonic、BISS-B）、12bit SinCos、直线绝对值编码器（BISS-C、SSI、Endat2.2） 注：旋转绝对值最高支持24bit，直线绝对值最高支持32bit				
数字IO	输入	隔离6路			
	输出	隔离2路			
模拟量	输入	-10V~+10V 2路 12位分辨率			
状态显示	双色LED：红、绿				
电机控制	位置、速度、电流三环控制，电流环50us、位置/速度环200us				
故障保护	短路、过流、过温、过压、欠压、超速、编码器通讯异常等				
尺寸	115mm*77mm*27mm（不带风扇）；115mm*77mm*40mm（带风扇）				
重量	282g（不带风扇）；293g（带风扇）				

不带风扇

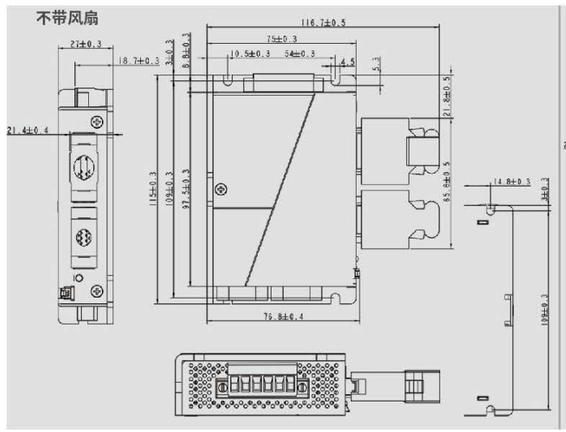

带风扇

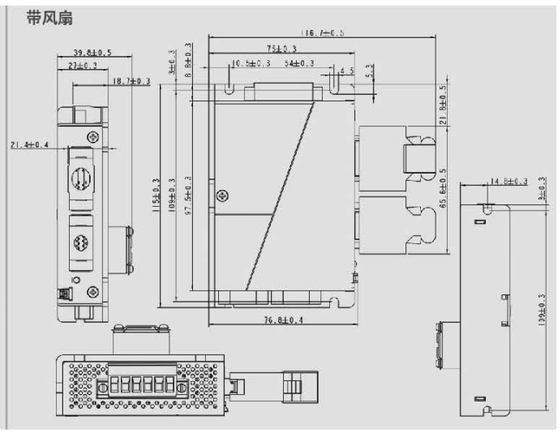

■ 配套线缆

驱动器系列	线缆类型	线缆说明	长度(米)	线缆型号	驱动器侧接头型号	备注
SSS01	编码器线	驱动器侧 3M SUB-D20 +电机侧散线	0.5	SC-E3005C0000	10120-3000PE(带外壳)(3M)	编码器信号连接
			1	SC-E3010C0000		
			3	SC-E3030C0000		
			5	SC-E3050C0000		
	I/O线	驱动器侧 3M SUB-D14 +另一侧散线	0.5	SC-D005C000	10114-3000PE(带外壳)(3M)	DI/DO、STO信号连接
			1	SC-D010C000		
			3	SC-D030C000		
			5	SC-D050C000		
	CANopen通讯线 Modbus通讯线 脉冲输入线	驱动器侧RJ45 +另一侧散线	0.5	SC-C1005C000	8P水晶头	驱动器接控制器
			1	SC-C1010C000		
			3	SC-C1030C000		
			5	SC-C1050C000		
	CANopen通讯线 Modbus通讯线	两侧均为RJ45	0.5	SC-C1005CC00	8P水晶头	驱动器级联
			1	SC-C1010CC00		
			3	SC-C1030CC00		
			5	SC-C1050CC00		
	EtherCAT通讯线	两侧均为RJ45	0.5	SC-C2005CC00	8P水晶头	驱动器级联或 接控制器
			1	SC-C2010CC00		
			3	SC-C2030CC00		
			5	SC-C2050CC00		
	PC调试线	Micro USB	2	SC-T2020USB		使用PC调试软件调试

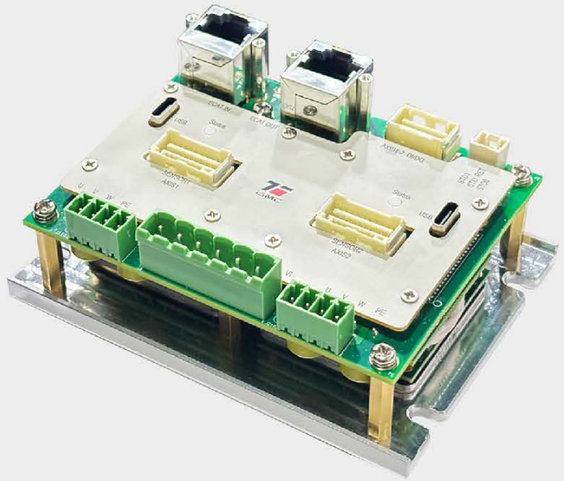

高性能版SRP系列二合一伺服驱动器

高性能版SRP 系列二合一伺服驱动器单轴的额定功率范围为 0-400W ；支持 EtherCAT控制；支持12路数字输入、8路数字输出、4路模拟输入；支持增量式编码器、霍尔、旋转绝对值编码器（BISS-C、SSI、Endat2.2、Tamagawa、Nikon、Sanyo、Panasonic）、直线绝对值编码器(BISS-C、SSI、Endat2.2)。

同时支持永磁同步电机、直流无刷电机、直流有刷电机、空心杯电机、直线电机、音圈电机、步进电机等。

型号介绍

S RP 12 - C 005 E B 0 5 0 S

- S：标准款
- 产品系列：RP：Ruby plus
- 产品代数：1：新一代
- 轴数：2：2轴
- 额定输入电压等级：C：DC12-90V
- 输出电流：001：1A　005：5A　010：10A
- 上位控制方式：E：EtherCAT
- 编码器反馈：B:增量编码器、霍尔、旋转绝对值编码器(BISS-C, SSI, Endat2.2, Tamagawa, Nikon, Sanyo, Panasonic)、12bit SinCos、直线绝对值编码器(BISS-C, SSI, Endat2.2)
- 运行温度等级：0：-20~60°C　1：-40~60°C　2：-55~60°C
- 外形结构：5：插针结构，不带散热底板　6：插针结构，带散热底板
- 特殊功能：0：无特殊功能
- STO功能：S：带STO

产品参数

产品型号		SRP12-C001	SRP12-C005	SRP12-C010
输出功率	额定功率(w)	50	200	400
	额定电流(A)	1	5	10
	瞬间峰值电流(A)	2.5	12.5	25
	瞬间峰值电流持续时间(s)	3		
输入电压	推荐输入电压(VDC)　12-72(电流精度：2mA)			
	最大输入电压(VDC)　90			
控制方式	总线	EtherCAT		
	调试	Type-C USB		
电机反馈	B：增量式编码器、霍尔、旋转绝对值编码器（BISS-C、SSI、Endat2.2、Tamagawa、Nikon、Sanyo、Panasonic）、12bit SinCos、直线绝对值编码器（BISS-C、SSI、Endat2.2） 注：绝对值最高支持32bit			
数字I/O	输入	隔离8路，每轴4路		
	输出	隔离4路，每轴2路		
模拟量	输入	4路，每轴1路　±10V　12位分辨率		
状态显示	双色LED:红、绿			
电机控制	位置、速度、电流三环控制，电流环62.5us、位置环/速度环125us			
故障保护	短路、过流、过温、过压、欠压、超速、编码器通讯异常等			
尺寸	109mm*80mm*43mm			
重量	271g			

尺寸图

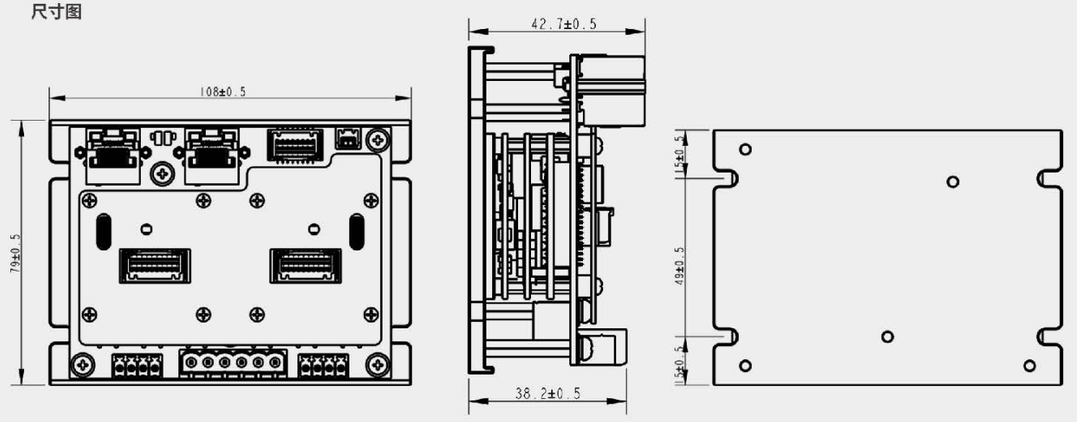

■ 配套线缆

驱动器系列	线缆类型	线缆说明	长度(米)	线缆型号	驱动器侧接头型号	驱动器侧接头针型号	备注
SRP12	编码器线	驱动器侧 Molex 20Pin +电机侧散线	0.5	SC-E3005E0000	5031492000 (Molex)	5025790000 (Molex)	编码器信号连接
			1	SC-E3010E0000			
			3	SC-E3030E0000			
			5	SC-E3050E0000			
	I/O线	驱动器侧 Molex 20Pin +另一侧散线	0.5	SC-D005G000-IO2	5031491600 (Molex)	5025790000 (Molex)	
			1	SC-D010G000-IO2			
			3	SC-D030G000-IO2			
			5	SC-D050G000-IO2			
	STO线	驱动器侧 Molex 20Pin +另一侧散线	0.5	SC-ST005B000	5025780300 (Molex)	5025790000 (Molex)	
			1	SC-ST010B000			
			3	SC-ST030B000			
			5	SC-ST050B000			
	EtherCAT通讯线	两侧均为RJ45	0.5	SC-C2005CC00	8P水晶头		驱动器级联或接控制器
			1	SC-C2010CC00			
			3	SC-C2030CC00			
			5	SC-C2050CC00			



高性能SRP系列二合一伺服驱动器

高性能SRP系列二合一伺服驱动器是根据市场ZR模组需求设计的一款微型双轴伺服驱动产品，采用EtherCAT总线控制，满足客户对于产品小型化方面的需求。

同时支持旋转伺服电机、DD马达(力矩电机)、无框电机、音圈电机、直线电机、无刷电机、有刷电机、空心杯电机、步进电机、减速电机等。

■ 型号介绍

SRP1 2 - C 005 E B 0 B 0 A

- 产品系列：SRP1: SRP1系列
- 轴数：2：2轴
- 电压输入等级：C：DC12-90V
- 输出电流：001：1A；005：5A；010：10A
- 上位机控制方式：E：EtherCAT
- 编码器反馈：B：增量式编码器、旋转绝对值编码器(BISS-C、SSI、Endat2.2、Tamagawa、Nikon、Sanyo、Panasonic)、直线绝对值编码器、(BISS-C、SSI、Endat2.2)
- 运行温度：0：-20~60°C (默认)
- 外形结构：B：ZR行业专机
- 特殊功能：0：无特殊功能
- STO功能：A：不带STO (默认)；S：带STO

产品参数

规格	描述	SRP12 - C001EB0B0A	SRP12 - C005EB0B0A	SRP12 - C010EB0B0A
输入功率	额定输入电压 (VDC)	12-72		
	最大输入电压 (VDC)	90		
输出	输出电流 (A) - 额定	1	5	10
	输出峰值电流 (A) - 3s过载	2.5	12.5	25
通信方式	USB (上位机调试接口)	✓		
	EtherCAT	✓		
电机反馈	B: 增量式编码器、霍尔、旋转绝对值编码 (BISS-C、SSI、Endat2.2、Tamagawa、Nikon、Sanyo、Panasonic)、直线绝对值编码器 (BISS-C、SSI、Endat2.2) 注: 绝对值最大支持32bit解析			
模拟量	输入	单轴2路模拟量输入，±10V 12bitADC采样		
尺寸	136.6mm *82.3mm *32mm			
重量	200 g			

尺寸图

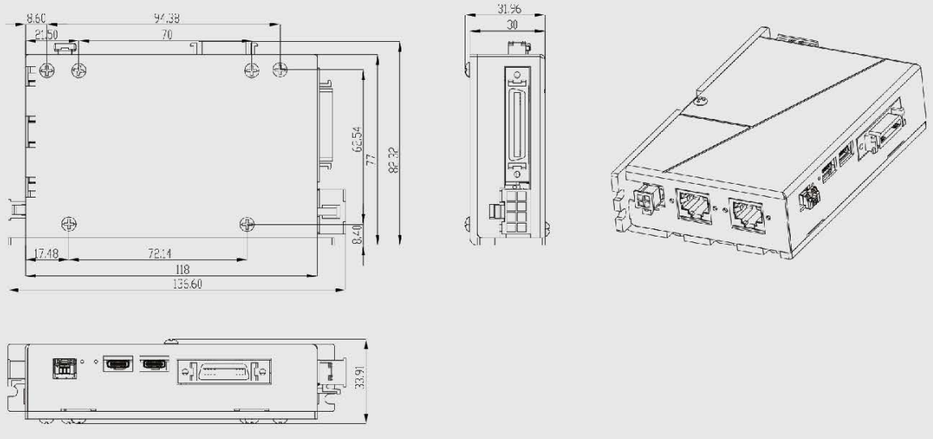

配套线缆

驱动器系列	线缆类型	线缆说明	长度(米)	线缆型号	驱动器侧接头型号	驱动器侧接头针型号	备注
SRP12系列 ZR行业专机	编码器线	驱动器测 3M 40Pin +电机侧散线	0.5	SC-E3005C00JC	10340-3210- 000 (3M)	10140-3000PE (3M)	编码器信号连接
			1	SC-E3010C00JC			
			3	SC-E3030C00JC			
			5	SC-E3050C00JC			
	I/O线	驱动器侧 NS 26Pin +另一侧散线	0.5	SC-D005C000JC	NS-SCSI-SH0018-SCSI-26P(H3) (NS)		
			1	SC-D010C000JC			
			3	SC-D030C000JC			
			5	SC-D050C000JC			
	STO线	驱动器侧 Molex 20Pin +另一侧散线	0.5	SC-ST005B000	5025780300 (Molex)	5025790000 (Molex)	
			1	SC-ST010B000			
			3	SC-ST030B000			
			5	SC-ST050B000			
	动力线	驱动器侧 Molex 8Pin +另一侧散线	0.5	SC-P0750050EJC	039012080 (Molex)	039000038 (Molex)	
			1	SC-P0750100EJC			
			3	SC-P0750300EJC			
			5	SC-P0750500EJC			
	电源线	驱动器侧 Molex 4Pin +另一侧散线	0.5	SC-P0750050BJC	430250400 (Molex)	430300039 (Molex)	
			1	SC-P0750100BJC			
			3	SC-P0750300BJC			
			5	SC-P0750500BJC			
	EtherCAT通讯线	两侧均为RJ45	0.5	SC-C2005CC00	8P水晶头		驱动器级联或接控制器
			1	SC-C2010CC00			
			3	SC-C2030CC00			
			5	SC-C2050CC00			

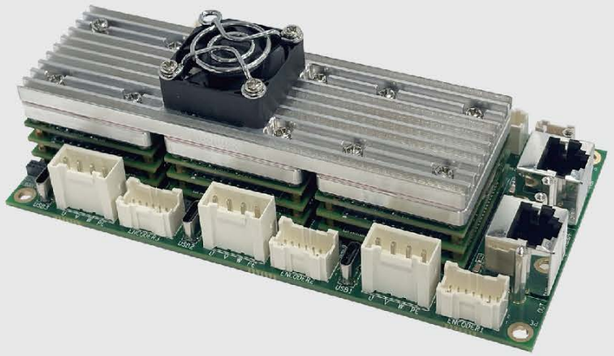

高性能SRP系列三合一伺服驱动器

高性能SRP系列三合一伺服驱动器是根据市场需求设计的一款微型三轴伺服驱动产品， 支持EtherCAT总线控制，满足客户对于产品小型化方面的需求。

同时支持旋转伺服电机、DD马达(力矩电机)、无框电机、音圈电机、直线电机、无刷电机、有刷电机、空心杯电机、步进电机、减速电机等。

■ 型号介绍

SRP1 3 - C 005 E B 0 C 0 S

产品系列：
SRP1：SRP1系列

轴数：
3：3轴

电压输入等级：
C：DC12-90V

输出电流：
001：1A
005：5A
010：10A

上位机控制方式：
E：EtherCAT

STO功能：
A：不带STO (默认)
S：带STO

特殊功能：
0：无特殊功能

外形结构：
C：单排反装插针结构，带风扇

运行温度：
0：-20~60℃ (默认)

编码器反馈：
B：增量式编码器、旋转绝对值编码器 (BISS-C、SSI、Endat2.2、Tamagawa、Nikon、Sanyo、Panasonic)、12bit SinCos、直线绝对值编码器 (BISS-C、SSI、Endat2.2)

■ 产品参数

规格	描述	SRP13 - C001EB0C0S	SRP13 - C005EB0C0S	SRP13 - C010EB0C0S
输入功率	额定输入电压 (VDC)	12-72		
	最大输入电压 (VDC)	90		
输出	输出电流 (A) - 额定	1	5	10
	输出峰值电流 (A) - 3s过载	2.5	12.5	25
通信方式	USB (上位机调试接口)	✓		
	EtherCAT	✓		
电机反馈	B: 增量式编码器、霍尔、旋转绝对值编码 (BISS-C、SSI、Endat2.2、Tamagawa、Nikon、Sanyo、Panasonic)、12bit SinCos 直线绝对值编码器 (BISS- C、SSI、Enda t2.2) 注：绝对值最大支持32bit解析			
模拟量	输入	单轴2路模拟量输入，±10V 12bitADC采样		
尺寸	150mm *75mm *47mm	150*75*47		
重量	待定 g	待定		

尺寸图

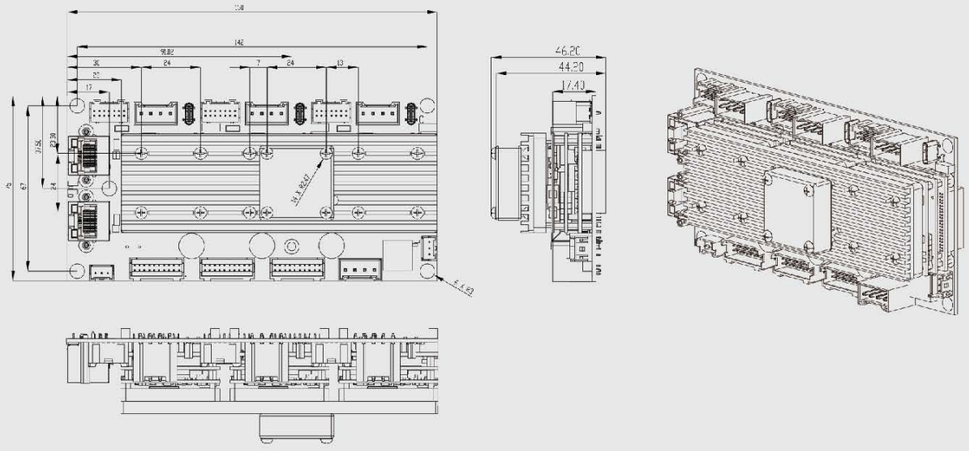

■ 配套线缆

驱动器系列	线缆类型	线缆说明	长度(米)	线缆型号	驱动器侧接头型号	驱动器侧接头针型号	备注
SRP13	编码器线	驱动器侧 JST 14Pin +电机侧散线	0.6	SC-E3006J00-EJ	PADP-14V-1-S(JST)	SPH-001T-P0.5L(JST)	编码器信号连接
	I/O线	驱动器侧 JST 20Pin +另一侧散线	0.6	SC-D006J0-EJ	PADP-20V-1-S(JST)	SPH-001T-P0.5L(JST)	IO信号连接
	STO线	驱动器侧 JST 3Pin +另一侧散线	0.6	SC-ST006J0-EJ	XAP-03V-1(JST)	SXA-01T-P0.6(JST)	STO信号连接
	动力线	驱动器侧 JST 4Pin +另一侧散线	0.6	SC-PO006J0-EJ	VHR-4N(JST)	SVH-41T-P1.11(JST)	动力输出连接
	电源线	驱动器侧 JST 4Pin +另一侧散线	0.6	SC-PI006J0-EJ	VHR-4N(JST)	SVH-41T-P1.11(JST)	电源输入连接
	风扇电源线	驱动器侧 JST 3Pin +另一侧散线	0.6	SC-F006J0-EJ	XAP-03V-1(JST)	SXA-01T-P0.6(JST)	风扇供电连接
	EtherCAT通讯线	两侧均为RJ45	0.5	SC-C2005CC00	8P水晶头		驱动器级联或接控制器
			1	SC-C2010CC00			
			3	SC-C2030CC00			
			5	SC-C2050CC00			

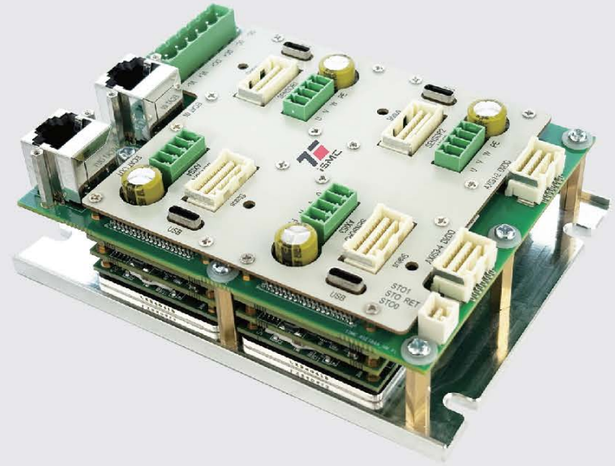

高性能版SRP系列四合一伺服驱动器

高性能版SRP系列四合一伺服驱动器单轴的额定功率范围为0~400W，支持EtherCAT控制；支持16路数字输入、8路数字输出、4路模拟量输入、2路STO；支持增量式编码器、霍尔、旋转绝对值编码器（BISS-C、SSI、Endat2.2、Tamagawa、Nikon、Sanyo、Panasonic）、直线绝对值编码器(BISS-C、SSI、Endat2.2)。

支持旋转伺服电机、DD马达、无框电机、音圈电机、直线电机、无刷电机、有刷电机、空心杯电机、步进电机、减速电机等

■ 型号介绍

S RP 14 - C 005 E B 0 5 0 S

- S：标准款
- 产品系列：RP：Ruby plus
- 产品代数：1：新一代
- 轴数：4：4轴
- 额定输入电压等级：C：DC12-90V
- 输出电流：001：1A　005：5A　010：10A
- 上位控制方式：E：EtherCAT
- 编码器反馈：B：增量式编码器、霍尔、旋转绝对值编码器（BISS-C、SSI、Endat2.2、Tamagawa、Nikon、Sanyo、Panasonic）、12bit SinCos、直线绝对值编码器（BISS-C、SSI、Endat2.2）
- 运行温度等级：0：-20~60°C　1：-40~60°C　2：-55~60°C
- 外形结构：5：插针结构，不带散热底板　6：插针结构，带散热底板
- 特殊功能：0：无特殊功能
- STO功能：S：带STO

产品参数

产品型号		SRP14-C001	SRP14-C005	SRP14-C010
输出功率	额定功率(w)	50	200	400
	额定电流（A）	1	5	10
	瞬间峰值电流(A)	2.5	12.5	25
	瞬间峰值电流持续时间(s)	3	3	3
输入电压	推荐输入电压（VDC） 12-72(电流精度：2mA)			
	最大输入电压（VDC） 90			
通讯方式	总线	EtherCAT		
	调试	Type-C USB		
电机反馈	B：增量式编码器、霍尔、旋转绝对值编码器（BISS-C、SSI、Endat2.2、Tamagawa、Nikon、Sanyo、Panasonic）、12bit SinCos、直线绝对值编码器（BISS-C、SSI、Endat2.2）注：直线绝对值最高支持32bit			
数字IO	输入	隔离16路，每轴4路		
	输出	隔离8路，每轴2路		
STO输入	2路，1个STO接口			
模拟量	输入	4路，每轴1路，±10V 12位分辨率		
状态显示	双色LED：红、绿			
电机控制	位置、速度、电流三环控制，电流环62.5us、位置环/速度环125us			
故障保护	短路、过流、过温、过压、欠压、超速、编码器通讯异常等			
尺寸	132mm*101mm*43mm			
重量	463g			

尺寸图

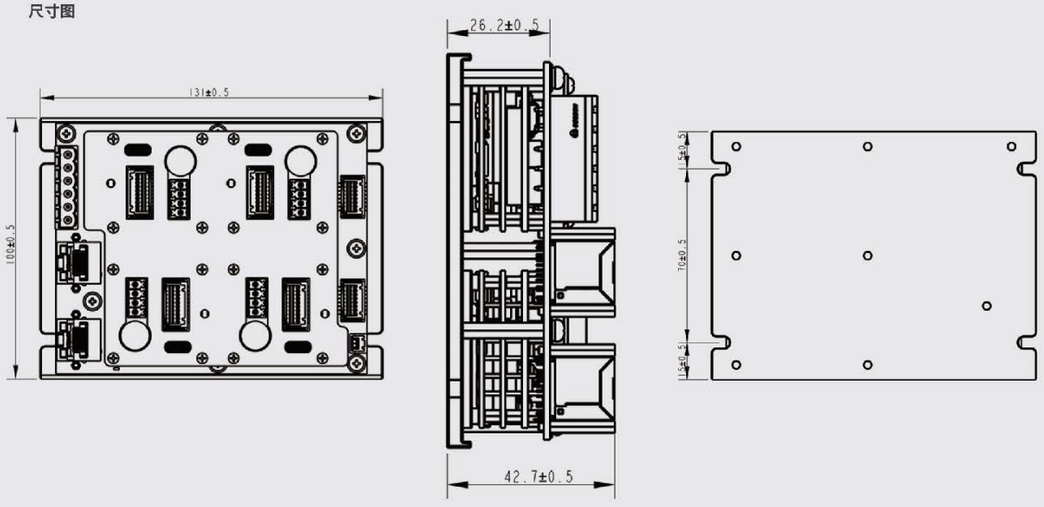

配套线缆

驱动器系列	线缆类型	线缆说明	长度(米)	线缆型号	驱动器侧接头型号	驱动器侧接头针型号	备注
SRP14	编码器线	驱动器侧 Molex 20Pin +电机侧散线	0.5	SC-E3005E0000	5031492000 (Molex)	5025790000 (Molex)	编码器信号连接
			1	SC-E3010E0000			
			3	SC-E3030E0000			
			5	SC-E3050E0000			
	I/O线	驱动器侧 Molex 20Pin +另一侧散线	0.5	SC-D005G000-IO2	5031491600 (Molex)	5025790000 (Molex)	
			1	SC-D010G000-IO2			
			3	SC-D030G000-IO2			
			5	SC-D050G000-IO2			
	STO线	驱动器侧 Molex 20Pin +另一侧散线	0.5	SC-ST005B000	5025780300 (Molex)	5025790000 (Molex)	
			1	SC-ST010B000			
			3	SC-ST030B000			
			5	SC-ST050B000			
	EtherCAT通讯线	两侧均为RJ45	0.5	SC-C2005CC00	8P水晶头		驱动器级联或接控制器
			1	SC-C2010CC00			
			3	SC-C2030CC00			
			5	SC-C2050CC00			

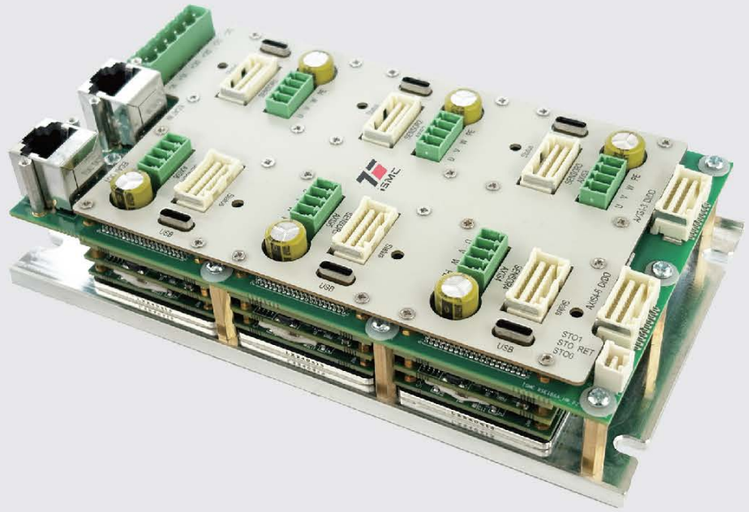

高性能版SRP系列六合一伺服驱动器

高性能版SRP系列六合一伺服驱动器单轴的额定功率范围为0~400W，支持EtherCAT控制；支持24路数字输入、12路数字输出、6路模拟量输入、2路STO；支持增量编码器、霍尔、旋转绝对值编码器（BISS-C、SSI、Endat2.2、Tamagawa、Nikon、Sanyo、Panasonic）、直线绝对值编码器（BISS-C、SSI、Endat2.2）。

支持旋转伺服电机、DD马达、无框电机、音圈电机、直线电机、无刷电机、有刷电机、空心杯电机、步进电机、减速电机等。

型号介绍

S RP 16 - C 005 E B 0 5 0 S

- S：标准款
- 产品系列：RP：Ruby plus
- 产品代数：1：新一代
- 轴数：6：6轴
- 额定输入电压等级：C：DC12-90V
- 输出电流*：001：1A　005：5A
- 上位控制方式：E：EtherCAT
- 编码器反馈：B：增量式编码器、霍尔、旋转绝对值编码器（BISS-C、SSI、Endat2.2、Tamagawa、Nikon、Sanyo、Panasonic）、12bit SinCos、直线绝对值编码器（BISS-C、SSI、Endat2.2）
- 运行温度等级：0：-20~60°C　1：-40~60°C　2：-55~60°C
- 特殊功能：0：无特殊功能
- 外形结构：5：插针结构，不带散热底板　6：插针结构，带散热底板
- STO功能：S：带STO（默认）

产品参数

产品型号		SRP16-C001	SRP16-C005
输出功率	额定功率(w)	50	200
	额定电流（A）	1	5
	瞬间峰值电流(A)	2.5	12.5
	瞬间峰值电流持续时间(s)	3	3
输入电压	推荐输入电压（VDC）	12-72(电流精度：2mA)	
	最大输入电压（VDC）	90	
通讯方式	总线	EtherCAT	
	调试	Type-C USB	
电机反馈	B：增量式编码器、霍尔、旋转绝对值编码器（BISS-C、SSI、Endat2.2、Tamagawa、Nikon、Sanyo、Panasonic）、12bit SinCos、直线绝对值编码器（BISS-C、SSI、Endat2.2）注：绝对值最高支持32bit		
数字IO	输入	隔离24路，每轴4路	
	输出	隔离6路，每轴1路	
STO输入	2路，1个STO接口		
模拟量	输入	6路，每轴1路，±10V 12位分辨率	
状态显示	双色LED：红、绿		
电机控制	位置、速度、电流三环控制，电流环62.5us、位置环/速度环125us		
故障保护	短路、过流、过温、过压、欠压、超速、编码器通讯异常等		
尺寸	178mm*101mm*43mm		
重量	658g		

尺寸图

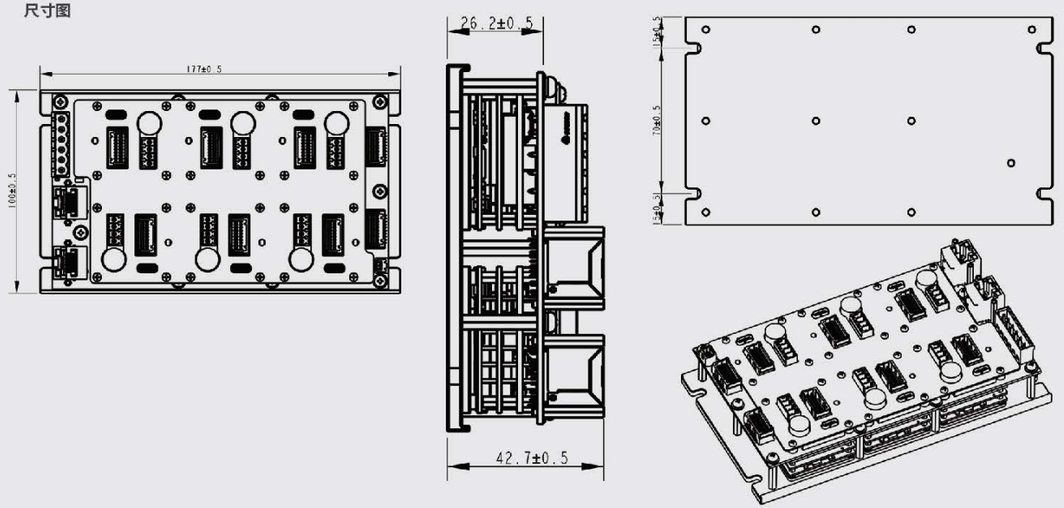

■ 配套线缆

驱动器系列	线缆类型	线缆说明	长度(米)	线缆型号	驱动器侧接头型号	驱动器侧接头针型号	备注
SRP16	编码器线	驱动器侧 Molex 20Pin +电机侧散线	0.5	SC-E3005E0000	5031492000 (Molex)	5025790000 (Molex)	编码器信号连接
			1	SC-E3010E0000			
			3	SC-E3030E0000			
			5	SC-E3050E0000			
	I/O线	驱动器侧 Molex 20Pin +另一侧散线	0.5	SC-D005G000-IO6	5031492000 (Molex)	5025790000 (Molex)	
			1	SC-D010G000-IO6			
			3	SC-D030G000-IO6			
			5	SC-D050G000-IO6			
	STO线	驱动器侧 Molex 20Pin +另一侧散线	0.5	SC-ST005B000	5025780300 (Molex)	5025790000 (Molex)	
			1	SC-ST010B000			
			3	SC-ST030B000			
			5	SC-ST050B000			
	EtherCAT通讯线	两侧均为RJ45	0.5	SC-C2005CC00	8P水晶头		驱动器级联或接控制器
			1	SC-C2010CC00			
			3	SC-C2030CC00			
			5	SC-C2050CC00			



高性能版SRP系列八合一伺服驱动器

高性能版SRP系列八合一伺服驱动器单轴的额定功率范围为0~200W，支持EtherCAT控制；支持32路数字输入、16路数字输出、8路模拟量输入、2路STO；支持增量编码器、霍尔反馈、旋转绝对值编码器（BISS-C、SSI、Endat2.2、Tamagawa、Nikon、Sanyo、Panasonic）、直线绝对值编码器（BISS-C、SSI、Endat2.2）。

支持旋转伺服电机、DD马达、无框电机、音圈电机、直线电机、无刷电机、有刷电机、空心杯电机、步进电机、减速电机等。

■ 型号介绍

S RP 18 - C 005 E B 0 5 0 S

- S：标准款
- 产品系列：RP：Ruby plus
- 产品代数：1：新一代
- 轴数：8：8轴
- 额定输入电压等级：C：DC12-90V
- 输出电流：001：1A　005：5A
- 上位控制方式：E：EtherCAT
- 编码器反馈：B：增量式编码器、霍尔、旋转绝对值编码器（BISS-C、SSI、Endat2.2、Tamagawa、Nikon、Sanyo、Panasonic）、12bit SinCos、直线绝对值编码器（BISS-C、SSI、Endat2.2）
- 运行温度等级：0：-20~60°C　1：-40~60°C　2：-55~60°C
- 外形结构：5：插针结构，不带散热底板　6：插针结构，带散热底板
- 特殊功能：0：无特殊功能
- STO功能：S：带STO（默认）

产品参数

产品型号		SRP18-C001	SRP18-C005
输出功率	额定功率(w)	50	200
	额定电流（A）	1	5
	瞬间峰值电流(A)	2.5	12.5
	瞬间峰值电流持续时间(s)	3	3
输入电压	推荐输入电压（VDC） 12-72(电流精度：2mA)		
	最大输入电压（VDC） 90		
通讯方式	总线	EtherCAT	
	调试	Type-C USB	
电机反馈	B：增量式编码器、霍尔、旋转绝对值编码器（BISS-C、SSI、Endat2.2、Tamagawa、Nikon、Sanyo、Panasonic）、12bit SinCos、直线绝对值编码器（BISS-C、SSI、Endat2.2）注：绝对值最高支持32bit		
数字IO	输入	隔离32路，每轴4路	
	输出	隔离8路，每轴1路	
STO输入	2路，1个STO接口		
模拟量	输入	8路，每轴1路，±10V 12位分辨率	
状态显示	双色LED：红、绿		
电机控制	位置、速度、电流三环控制，电流环62.5us、位置环/速度环125us		
故障保护	短路、过流、过温、过压、欠压、超速、编码器通讯异常等		
尺寸	224mm*101mm*43mm		
重量	838g		

尺寸图

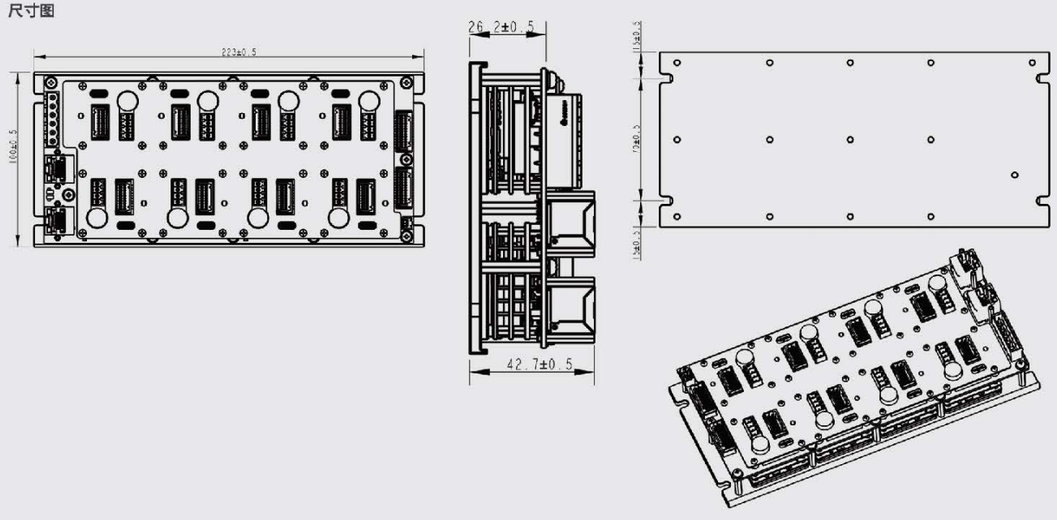

配套线缆

驱动器系列	线缆类型	线缆说明	长度(米)	线缆型号	驱动器侧接头型号	驱动器侧接头针型号	备注
SRP18	编码器线	驱动器侧 Molex 20Pin +电机侧散线	0.5	SC-E3005E0000	5031492000 (Molex)	5025790000 (Molex)	编码器信号连接
			1	SC-E3010E0000			
			3	SC-E3030E0000			
			5	SC-E3050E0000			
	I/O线	驱动器侧 Molex 20Pin +另一侧散线	0.5	SC-D005G000-IO8	5031492600 (Molex)	5025790000 (Molex)	
			1	SC-D010G000-IO8			
			3	SC-D030G000-IO8			
			5	SC-D050G000-IO8			
	STO线	驱动器侧 Molex 20Pin +另一侧散线	0.5	SC-ST005B000	5025780300 (Molex)	5025790000 (Molex)	
			1	SC-ST010B000			
			3	SC-ST030B000			
			5	SC-ST050B000			
	EtherCAT通讯线	两侧均为RJ45	0.5	SC-C2005CC00	8P水晶头		驱动器级联或接控制器
			1	SC-C2010CC00			
			3	SC-C2030CC00			
			5	SC-C2050CC00			

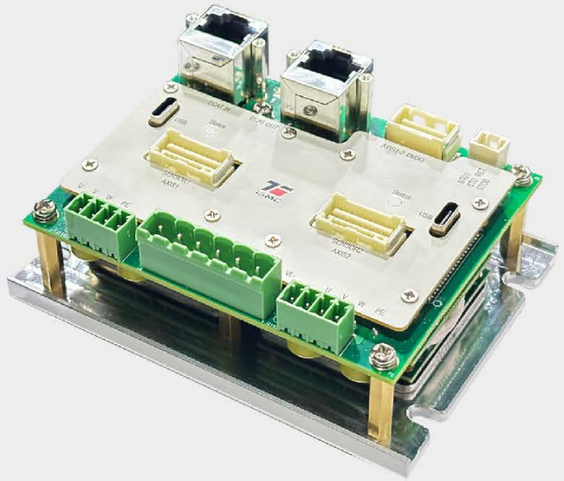

ERP系列二合一伺服驱动器

ERP系列二合一伺服驱动器单轴的额定功率范围为 0-400W；支持 EtherCAT控制；支持12路数字输入、8路数字输出、4路模拟输入；支持增量式编码器、霍尔、旋转绝对值编码器（BISS-C、SSI、Endat2.2、Tamagawa、Nikon、Sanyo、Panasonic）、直线绝对值编码器(BISS-C、SSI、Endat2.2)。

同时支持永磁同步电机、直流无刷电机、直流有刷电机、空心杯电机、直线电机、音圈电机、步进电机等。

型号介绍

E RP 02 - A 005 E B 0 5 0 S

- E：经济型
- 产品系列：RP：Ruby plus
- 轴数：02：2轴
- 额定输入电压等级：A：DC12-72V
- 输出电流：001：1A　005：5A　010：10A
- 上位控制方式：E：EtherCAT
- 编码器反馈：B：增量式编码器、霍尔、旋转绝对值编码器（BISS-C，SSI，Endat2.2，Tamagawa，Nikon，Sanyo，Panasonic）、12bit SinCos、直线绝对值编码器（BISS-C、SSI、Endat2.2）
- 运行温度等级：0：-20~60°C　1：-40~60°C　2：-55~60°C
- 特殊功能：0：无特殊功能
- 外形结构：5：插针结构，不带散热底板　6：插针结构，带散热底板
- STO功能：S：带STO

产品参数

产品型号		ERP02-A001	ERP02-A005	ERP02-A010
输出功率	额定功率(w)	50	200	400
	额定电流(A)	1	5	10
	瞬间峰值电流(A)	2.5	12.5	25
	瞬间峰值电流持续时间(s)	3		
输入电压	推荐输入电压(VDC)　12-60			
	最大输入电压(VDC)　72			
控制方式	总线	EtherCAT		
	调试	Type-C USB		
电机反馈	B：增量式编码器、霍尔、旋转绝对值编码器（BISS-C、SSI、Endat2.2、Tamagawa、Nikon、Sanyo、Panasonic）、12bit SinCos、直线绝对值编码器（BISS-C、SSI、Endat2.2） 注：绝对值最高支持32bit			
数字I/O	输入	隔离8路，每轴4路		
	输出	隔离4路，每轴2路		
模拟量	输入	4路，每轴1路　±10V　12位分辨率		
状态显示	双色LED:红、绿			
电机控制	位置、速度、电流三环控制，电流环62.5us、位置环/速度环125us			
故障保护	短路、过流、过温、过压、欠压、超速、编码器通讯异常等			
尺寸	109mm*80mm*43mm			
重量	271g			

尺寸图

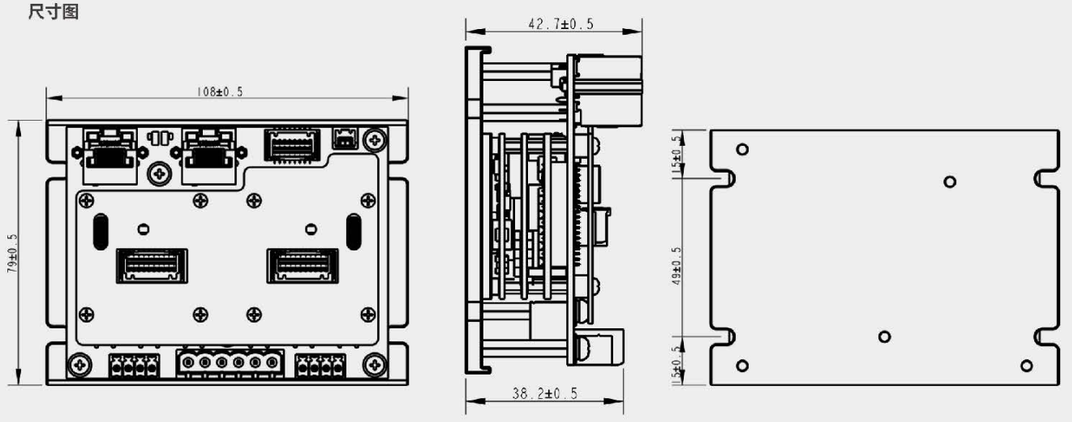

■ 配套线缆

驱动器系列	线缆类型	线缆说明	长度(米)	线缆型号	驱动器侧接头型号	驱动器侧接头针型号	备注
ERP02	编码器线	驱动器侧 Molex 20Pin +电机侧散线	0.5	SC-E3005E0000	5031492000 (Molex)	5025790000 (Molex)	编码器信号连接
			1	SC-E3010E0000			
			3	SC-E3030E0000			
			5	SC-E3050E0000			
	I/O线	驱动器侧 Molex 20Pin +另一侧散线	0.5	SC-D005G000-IO2	5031491600 (Molex)	5025790000 (Molex)	
			1	SC-D010G000-IO2			
			3	SC-D030G000-IO2			
			5	SC-D050G000-IO2			
	STO线	驱动器侧 Molex 20Pin +另一侧散线	0.5	SC-ST005B000	5025780300 (Molex)	5025790000 (Molex)	
			1	SC-ST010B000			
			3	SC-ST030B000			
			5	SC-ST050B000			
	EtherCAT通讯线	两侧均为RJ45	0.5	SC-C2005CC00	8P水晶头		驱动器级联或接控制器
			1	SC-C2010CC00			
			3	SC-C2030CC00			
			5	SC-C2050CC00			



ERP 系列二合一伺服驱动器

ERP系列二合一伺服驱动器是根据市场ZR模组需求设计的一款微型双轴伺服驱动产品，采用EtherCAT总线控制，满足客户对于产品小型化方面的需求。

同时支持旋转伺服电机、DD马达(力矩电机)、无框电机、音圈电机、直线电机、无刷电机、有刷电机、空心杯电机、步进电机、减速电机等。

■ 型号介绍

ERP 02 - A 005 E B 0 B 0 A

- 产品系列：ERP：ERP系列
- 轴数：02：2轴
- 电压输入等级：A：DC12-72V
- 输出电流：001：1A；005：5A；010：10A
- 上位机控制方式：E：EtherCAT
- 编码器反馈：B：增量式编码器、旋转绝对值编码器(BISS-C、SSI、Endat2.2、Tamagawa、Nikon、Sanyo、Panasonic)、直线绝对值编码器(BISS-C、SSI、Endat2.2)
- 运行温度：0：-20~60℃ (默认)
- 外形结构：B：ZR行业专机
- 特殊功能：0：无特殊功能
- STO功能：A：不带STO (默认)；S：带STO

产品参数

规格	描述	ERP02 - A001EB0B0A	ERP02 - A005EB0B0A	ERP02 - A010EB0B0A
输入功率	额定输入电压 (VDC)	12-60		
	最大输入电压 (VDC)	72		
输出	输出电流 (A) - 额定	1	5	10
	输出峰值电流 (A) - 3s过载	2.5	12.5	25
通信方式	USB (上位机调试接口)	√		
	EtherCAT	√		
电机反馈	B: 增量式编码器、霍尔、旋转绝对值编码 (BISS-C、SSI、Endat2.2、Tamagawa、Nikon、Sanyo、Panasonic) 直线绝对值编码器 (BISS-C、SSI、Endat2.2) 注: 绝对值最大支持32bit解析			
模拟量	输入	单轴2路模拟量输入，±10V 12bitADC采样		
尺寸	136.6mm *82.3mm *32mm			
重量	200g			

尺寸图

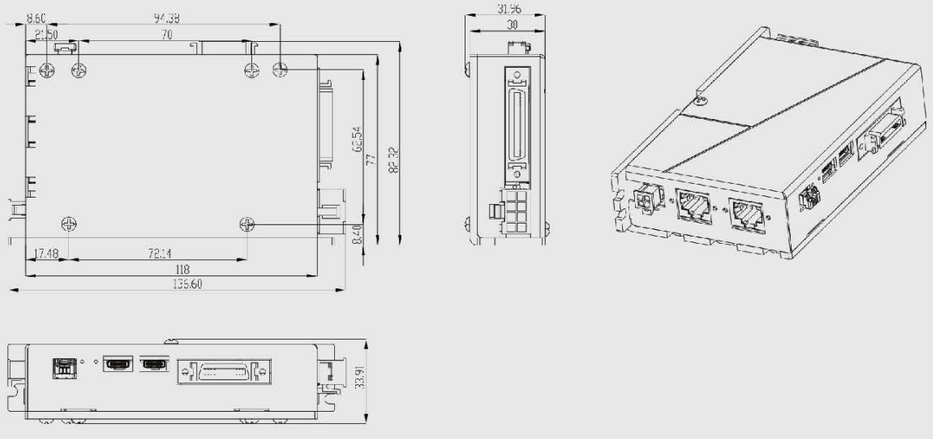

配套线缆

驱动器系列	线缆类型	线缆说明	长度(米)	线缆型号	驱动器侧接头型号	驱动器侧接头针型号	备注
ERP02系列 ZR行业专机	编码器线	驱动器测 3M 40Pin +电机侧散线	0.5	SC-E3005C00JC	10340-3210- 000 (3M)	10140-3000PE (3M)	编码器信号连接
			1	SC-E3010C00JC			
			3	SC-E3030C00JC			
			5	SC-E3050C00JC			
	I/O线	驱动器侧 NS 26Pin +另一侧散线	0.5	SC-D005C000JC	NS-SCSI-SH0018-SCSI-26P (H3) (NS)		
			1	SC-D010C000JC			
			3	SC-D030C000JC			
			5	SC-D050C000JC			
	STO线	驱动器侧 Molex 20Pin +另一侧散线	0.5	SC-ST005B000	5025780300 (Molex)	5025790000 (Molex)	
			1	SC-ST010B000			
			3	SC-ST030B000			
			5	SC-ST050B000			
	动力线	驱动器侧 Molex 8Pin +另一侧散线	0.5	SC-P0750050EJC	039012080 (Molex)	039000038 (Molex)	
			1	SC-P0750100EJC			
			3	SC-P0750300EJC			
			5	SC-P0750500EJC			
	电源线	驱动器侧 Molex 4Pin +另一侧散线	0.5	SC-P0750050BJC	430250400 (Molex)	430300039 (Molex)	
			1	SC-P0750100BJC			
			3	SC-P0750300BJC			
			5	SC-P0750500BJC			
	EtherCAT通讯线	两侧均为RJ45	0.5	SC-C2005CC00	8P水晶头		驱动器级联或接控制器
			1	SC-C2010CC00			
			3	SC-C2030CC00			
			5	SC-C2050CC00			



ERP系列四合一伺服驱动器

ERP系列四合一伺服驱动器单轴的额定功率范围为0~400W，支持EtherCAT控制；支持16路数字输入、8路数字输出、4路模拟量输入、2路STO；支持增量式编码器、霍尔、旋转绝对值编码器（BISS-C、SSI、Endat2.2、Tamagawa、Nikon、Sanyo、Panasonic）、直线绝对值编码器(BISS-C、SSI、Endat2.2)。

支持旋转伺服电机、DD马达、无框电机、音圈电机、直线电机、无刷电机、有刷电机、空心杯电机、步进电机、减速电机等

型号介绍

E RP 04 - A 005 E B 0 5 0 S

- E：经济款
- 产品系列：RP：Ruby plus
- 轴数：04：4轴
- 额定输入电压等级：A：DC12-72V
- 输出电流：001：1A　005：5A　010：10A
- 上位控制方式：E：EtherCAT
- 编码器反馈：B：增量式编码器、霍尔、旋转绝对值编码器（BISS-C、SSI、Endat2.2、Tamagawa、Nikon、Sanyo、Panasonic）、12bit SinCos、直线绝对值编码器（BISS-C、SSI、Endat2.2）
- 运行温度等级：0：-20~60°C　1：-40~60°C　2：-55~60°C
- 外形结构：5：插针结构，不带散热底板　6：插针结构，带散热底板
- 特殊功能：0：无特殊功能
- STO功能：S：带STO

产品参数

产品型号		ERP04-A001	ERP04-A005	ERP04-A010
输出功率	额定功率(w)	50	200	400
	额定电流（A）	1	5	10
	瞬间峰值电流(A)	2.5	12.5	25
	瞬间峰值电流持续时间(s)	3	3	3
输入电压	推荐输入电压（VDC） 12-60			
	最大输入电压（VDC） 72			
通讯方式	总线	EtherCAT		
	调试	Type-C USB		
电机反馈	B：增量式编码器、霍尔、旋转绝对值编码器（BISS-C、SSI、Endat2.2、Tamagawa、Nikon、Sanyo、Panasonic）、12bit SinCos、直线绝对值编码器（BISS-C、SSI、Endat2.2）注：直线绝对值最高支持32bit			
数字IO	输入	隔离16路，每轴4路		
	输出	隔离8路，每轴2路		
STO输入	2路，1个STO接口			
模拟量	输入	4路，每轴1路，±10V 12位分辨率		
状态显示	双色LED：红、绿			
电机控制	位置、速度、电流三环控制，电流环62.5us、位置环/速度环125us			
故障保护	短路、过流、过温、过压、欠压、超速、编码器通讯异常等			
尺寸	132mm*101mm*43mm			
重量	463g			

尺寸图

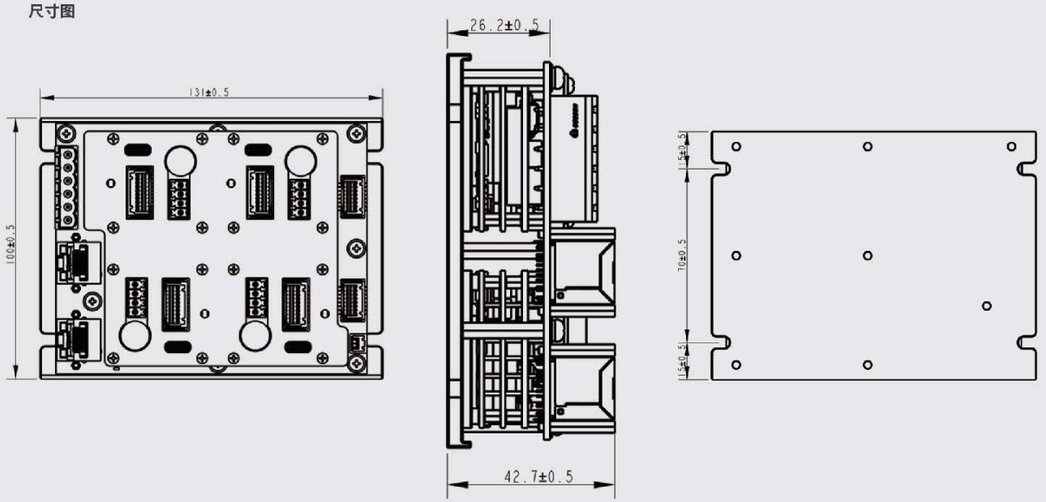

■ 配套线缆

驱动器系列	线缆类型	线缆说明	长度(米)	线缆型号	驱动器侧接头型号	驱动器侧接头针型号	备注
ERP04	编码器线	驱动器侧 Molex 20Pin +电机侧散线	0.5	SC-E3005E0000	5031492000 (Molex)	5025790000 (Molex)	编码器信号连接
			1	SC-E3010E0000			
			3	SC-E3030E0000			
			5	SC-E3050E0000			
	I/O线	驱动器侧 Molex 20Pin +另一侧散线	0.5	SC-D005G000-IO2	5031491600 (Molex)	5025790000 (Molex)	
			1	SC-D010G000-IO2			
			3	SC-D030G000-IO2			
			5	SC-D050G000-IO2			
	STO线	驱动器侧 Molex 20Pin +另一侧散线	0.5	SC-ST005B000	5025780300 (Molex)	5025790000 (Molex)	
			1	SC-ST010B000			
			3	SC-ST030B000			
			5	SC-ST050B000			
	EtherCAT通讯线	两侧均为RJ45	0.5	SC-C2005CC00	8P水晶头		驱动器级联或接控制器
			1	SC-C2010CC00			
			3	SC-C2030CC00			
			5	SC-C2050CC00			



ERP系列六合一伺服驱动器

ERP系列六合一伺服驱动器单轴的额定功率范围为0~400W，支持EtherCAT控制；支持24路数字输入、12路数字输出、6路模拟量输入、2路STO；支持增量编码器、霍尔、旋转绝对值编码器（BISS-C、SSI、Endat2.2、Tamagawa、Nikon、Sanyo、Panasonic）、直线绝对值编码器（BISS-C、SSI、Endat2.2）。

支持旋转伺服电机、DD马达、无框电机、音圈电机、直线电机、无刷电机、有刷电机、空心杯电机、步进电机、减速电机等。

■ 型号介绍

E RP 06 - A 005 E B 0 5 0 S

- E：经济型
- 产品系列：RP：Ruby plus
- 轴数：06：6轴
- 额定输入电压等级：A：DC12-72V
- 输出电流*：001：1A　005：5A
- 上位控制方式：E：EtherCAT
- 编码器反馈：B：增量式编码器、霍尔、旋转绝对值编码器（BISS-C、SSI、Endat2.2、Tamagawa、Nikon、Sanyo、Panasonic）、12bit SinCos、直线绝对值编码器（BISS-C、SSI、Endat2.2）
- 运行温度等级：0：-20~60°C　1：-40~60°C　2：-55~60°C
- 外形结构：5：插针结构，不带散热底板　6：插针结构，带散热底板
- 特殊功能：0：无特殊功能
- STO功能：S：带STO（默认）

产品参数

产品型号		ERP06-A001	ERP06-A005
输出功率	额定功率(w)	50	200
	额定电流（A）	1	5
	瞬间峰值电流(A)	2.5	12.5
	瞬间峰值电流持续时间(s)	3	3
输入电压	推荐输入电压（VDC） 12-60		
	最大输入电压（VDC） 72		
通讯方式	总线	EtherCAT	
	调试	Type-C USB	
电机反馈	B：增量式编码器、霍尔、旋转绝对值编码器（BISS-C、SSI、Endat2.2、Tamagawa、Nikon、Sanyo、Panasonic）、12bit SinCos、直线绝对值编码器（BISS-C、SSI、Endat2.2）注：绝对值最高支持32bit		
数字IO	输入	隔离24路，每轴4路	
	输出	隔离6路，每轴1路	
STO输入	2路，1个STO接口		
模拟量	输入	6路，每轴1路，±10V 12位分辨率	
状态显示	双色LED：红、绿		
电机控制	位置、速度、电流三环控制，电流环62.5us、位置环/速度环125us		
故障保护	短路、过流、过温、过压、欠压、超速、编码器通讯异常等		
尺寸	178mm*101mm*43mm		
重量	658g		

尺寸图

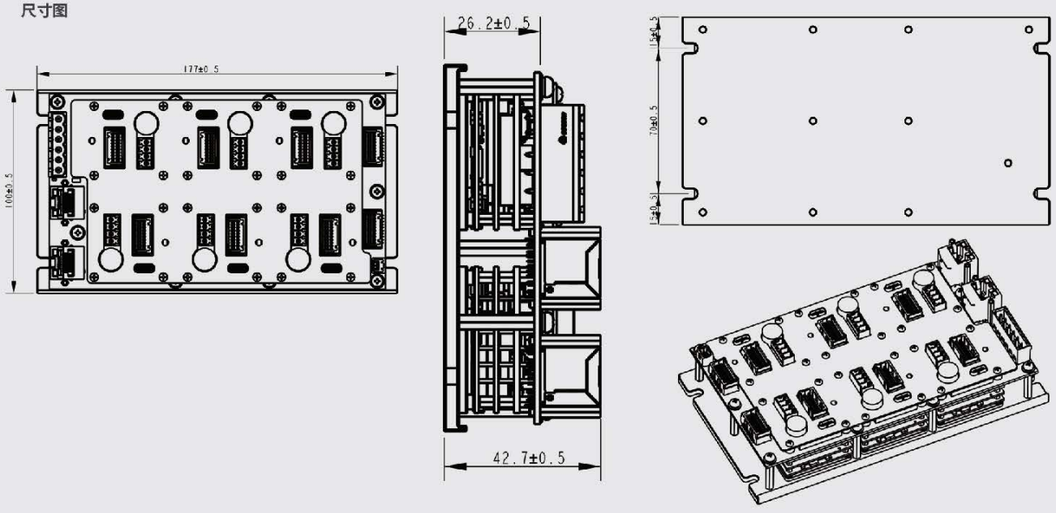

配套线缆

驱动器系列	线缆类型	线缆说明	长度(米)	线缆型号	驱动器侧接头型号	驱动器侧接头针型号	备注
ERP06	编码器线	驱动器侧 Molex 20Pin +电机侧散线	0.5	SC-E3005E0000	5031492000 (Molex)	5025790000 (Molex)	编码器信号连接
			1	SC-E3010E0000			
			3	SC-E3030E0000			
			5	SC-E3050E0000			
	I/O线	驱动器侧 Molex 20Pin +另一侧散线	0.5	SC-D005G000-IO6	5031492000 (Molex)	5025790000 (Molex)	
			1	SC-D010G000-IO6			
			3	SC-D030G000-IO6			
			5	SC-D050G000-IO6			
	STO线	驱动器侧 Molex 20Pin +另一侧散线	0.5	SC-ST005B000	5025780300 (Molex)	5025790000 (Molex)	
			1	SC-ST010B000			
			3	SC-ST030B000			
			5	SC-ST050B000			
	EtherCAT通讯线	两侧均为RJ45	0.5	SC-C2005CC00	8P水晶头		驱动器级联或接控制器
			1	SC-C2010CC00			
			3	SC-C2030CC00			
			5	SC-C2050CC00			



ERP系列八合一伺服驱动器

ERP系列八合一伺服驱动器单轴的额定功率范围为0~200W，支持EtherCAT控制；支持32路数字输入、16路数字输出、8路模拟量输入、2路STO；支持增量编码器、霍尔反馈、旋转绝对值编码器（BISS-C、SSI、Endat2.2、Tamagawa、Nikon、Sanyo、Panasonic）、直线绝对值编码器（BISS-C、SSI、Endat2.2）。

支持旋转伺服电机、DD马达、无框电机、音圈电机、直线电机、无刷电机、有刷电机、空心杯电机、步进电机、减速电机等。

型号介绍

E RP 08 - A 005 E B 0 5 0 S

- E：经济款
- 产品系列：RP：Ruby plus
- 轴数：08：8轴
- 额定输入电压等级：A：DC12-72V
- 输出电流：001：1A　005：5A
- 上位控制方式：E：EtherCAT
- STO功能：S：带STO（默认）
- 特殊功能：0：无特殊功能
- 外形结构：5：插针结构，不带散热底板　6：插针结构，带散热底板
- 运行温度等级：0：-20~60°C　1：-40~60°C　2：-55~60°C
- 编码器反馈：B：增量式编码器、霍尔、旋转绝对值编码器（BISS-C、SSI、Endat2.2、Tamagawa、Nikon、Sanyo、Panasonic）、12bit SinCos、直线绝对值编码器（BISS-C、SSI、Endat2.2）

产品参数

产品型号		ERP08-A001	ERP08-A005
输出功率	额定功率(w)	50	200
	额定电流（A）	1	5
	瞬间峰值电流(A)	2.5	12.5
	瞬间峰值电流持续时间(s)	3	3
输入电压	推荐输入电压（VDC） 12-60		
	最大输入电压（VDC） 72		
通讯方式	总线	EtherCAT	
	调试	Type-C USB	
电机反馈	B：增量式编码器、霍尔、旋转绝对值编码器（BISS-C、SSI、Endat2.2、Tamagawa、Nikon、Sanyo、Panasonic）、12bit SinCos、直线绝对值编码器（BISS-C、SSI、Endat2.2）注：绝对值最高支持32bit		
数字IO	输入	隔离32路，每轴4路	
	输出	隔离8路，每轴1路	
STO输入	2路，1个STO接口		
模拟量	输入	8路，每轴1路，±10V 12位分辨率	
状态显示	双色LED：红、绿		
电机控制	位置、速度、电流三环控制，电流环62.5us、位置环/速度环125us		
故障保护	短路、过流、过温、过压、欠压、超速、编码器通讯异常等		
尺寸	224mm*101mm*43mm		
重量	838g		

尺寸图

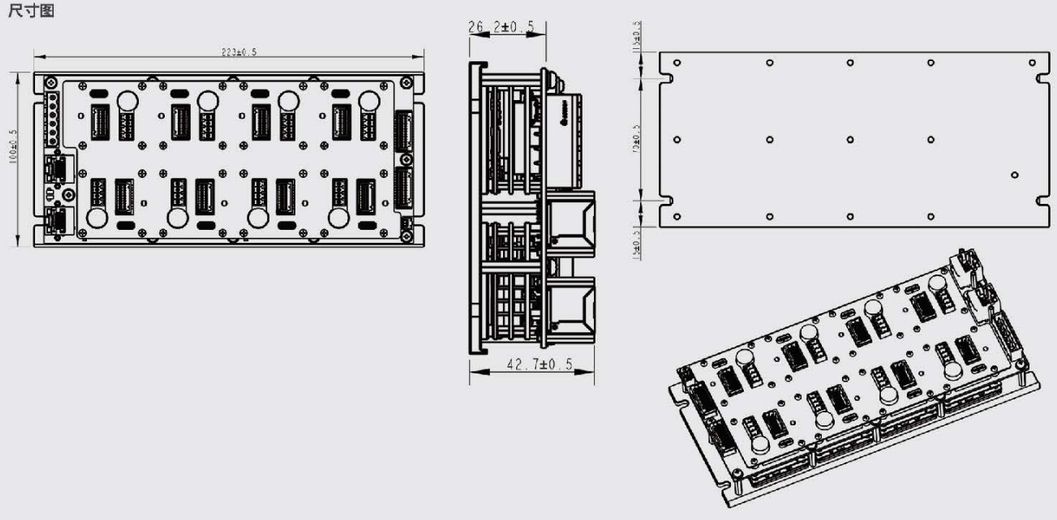

■ 配套线缆

驱动器系列	线缆类型	线缆说明	长度(米)	线缆型号	驱动器侧接头型号	驱动器侧接头针型号	备注
ERP08	编码器线	驱动器侧 Molex 20Pin +电机侧散线	0.5	SC-E3005E0000	5031492000 (Molex)	5025790000 (Molex)	编码器信号连接
			1	SC-E3010E0000			
			3	SC-E3030E0000			
			5	SC-E3050E0000			
	I/O线	驱动器侧 Molex 20Pin +另一侧散线	0.5	SC-D005G000-IO8	5031492600 (Molex)	5025790000 (Molex)	
			1	SC-D010G000-IO8			
			3	SC-D030G000-IO8			
			5	SC-D050G000-IO8			
	STO线	驱动器侧Molex 20Pin +另一侧散线	0.5	SC-ST005B000	5025780300 (Molex)	5025790000 (Molex)	
			1	SC-ST010B000			
			3	SC-ST030B000			
			5	SC-ST050B000			
	EtherCAT通讯线	两侧均为RJ45	0.5	SC-C2005CC00	8P水晶头		驱动器级联或接控制器
			1	SC-C2010CC00			
			3	SC-C2030CC00			
			5	SC-C2050CC00			



丝网印刷专用八合一伺服驱动器

丝网印刷专用八合一伺服驱动器是根据光伏生产线丝网印刷工艺需求，专门设计的一款多轴集成伺服驱动器。驱动器采用集成式插针多轴布局，结构环形中空设计，方便客户安装；采用EtherCAT控制，共直流母线设计，只需要一组外部供电，一根网线即可实现对多轴的运动控制，极大简化客户接线。

支持旋转伺服电机、音圈电机、直线电机、无刷电机、有刷电机、力矩电机、空心杯电机、步进电机等。

■ 型号介绍

S RS 08 - A 005 E A 0 A 0 A

- S：标准款
- 产品系列：RS：Ruby standard
- 轴数：08：8轴
- 输入电压等级：A：DC12-72V
- 单轴输出电流：005：5A
- 上位控制方式：E： EtherCAT
- 编码器反馈：A：增量式编码器、霍尔、多摩川旋转绝对值编码器
- 运行温度等级：0： -20~60°C
- 外形结构：A：默认结构
- 特殊功能：0：无特殊功能（默认）
- STO功能：A：不带STO

注：专机适配我司电机套线缆使用，具体另外咨询

产品参数

产品型号		SRS08-A005EA0A0A
输入电压	推荐输入电压(VDC)	12-60V
	最大输入电压(VDC)	72V
输出电流	额定电流RMS（A）	5
	峰值电流RMS（A）	12.5
	瞬时峰值电流持续时间（s）	3
通讯方式	总线	EtherCAT
	调试	USB
数字输入	DI输入	隔离16路，每轴2路
数字输出	DO输出	隔离24路，每轴3路（DO最大输出电流1.5A）
电机反馈	A：增量式编码器、霍尔、多摩川旋转绝对值编码器 注：Tamagawa最高支持24bit	
电机类型	PMSM旋转伺服电机、直线电机、直流有刷电机、直流无刷电机、力矩电机、空心杯电机、音圈电机、步进电机	
尺寸	235mm*235mm*33mm	
总量	1280g	

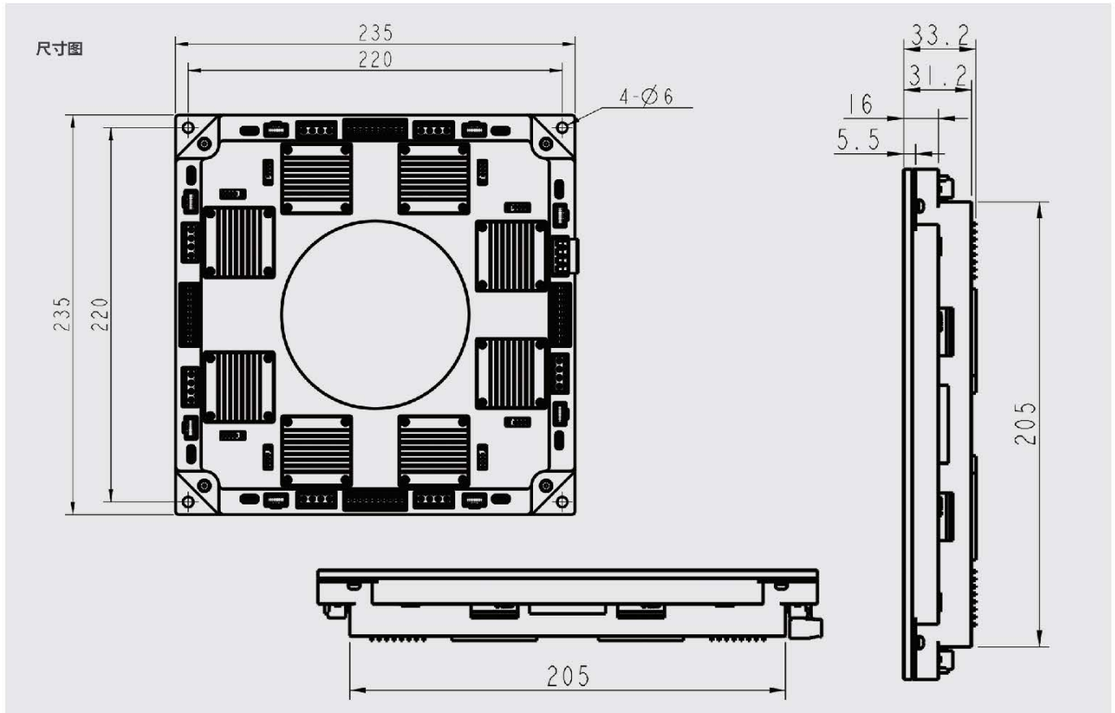



IO模块

IO模块是根据市场需求设计的一款微型IO模块产品，采用EtherCAT控制，可控制1个三色光源+1个单色光源，或者单独8个单色光源，满足客户对于产品小型化方面的需求。

型号介绍

EDS IO - E A 0 0

- EDS：EDS系列
- 产品类：IO：远程IO模块
- 通讯方式：E：EtherCAT
- 规格属性：A：表示16路DI,16路DO，5路AI
- 外形结构：0：RJ45网口(无外壳) 1：MOLEX网口(无外壳) 2：RJ45网口(带外壳)
- 特殊功能：0：带光源PWM控制功能（默认）

注：1、支持16路DI，16路DO，其中DO8~DO15支持8路PWM单色光源控制，或者1个三色光源+1个单色光源

产品参数

产品型号		EDSIO-EA*0
电源输入	额定输入电压（VDC）	12-60
	最大输入电压（VDC）	72
	过压保护	支持
	防反接保护	支持
通信方式	总线	EtherCAT　　通讯速率：100Mbit/s　接口形式：RJ45/Molex
	调试	USB
数字输入	输入信号类型	NPN&PNP
	输入通道数	16路
	输入电压	24VDC（15V-30V）
	输入滤波	默认3ms，可设置0~10ms
	隔离方式	光耦
数字输出	输出类型	漏型
	输出通道数	16路
	输出电压等级	24V DC（±25%）
	负载类型	阻性负载、感性负载、灯负载
	驱动能力	DO0-DO7路支持0.5A，DO8-DO15路支持2A
	开关频率	D08-D015,支持0-100KHz频率占空比可调
模拟量输入	输入通道数	5路
	分辨率	12Bit
	精度	±5%
	量程	-10V—10V
尺寸	RJ45网口：106mm*56mm*41mm	
重量	RJ45网口：130g	

RJ45网口正装尺寸图

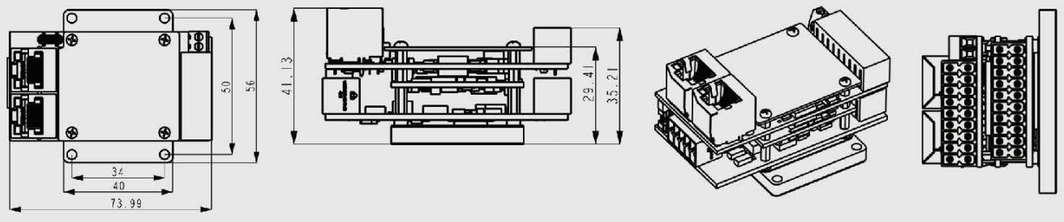



高峰值功率的工业AC/DC电源模块

SP-FS1200T48001是根据市场需求设计的一款高峰值功率的工业AC/DC电源模块，拥有如下产品亮点：支持峰值3800W输出，1200W最大连续功率输出，4.28x10.95x1.61的小尺寸，-20℃-70℃工作温度范围，-40℃开机，可调的输出电压，主动式PFC，极低的漏电流，智能风速控制，DC_OK信号，远端采样及远程开关控制，主动式均流，5000米工作海拔，5V/2A可选的待机电源输出。

型号介绍

SP-F S 1200 T 48 001

- 电源产品类：
- 封装形式：F：封壳强制风冷
- 输出：S：单输出
- 额定功率：1200W
- 端子形态：T：锁螺丝端子
- 输出电压：48V
- 标准品：系列1

产品参数

输入规格

功能	最小值	典型值	最大值	规格条件
额定输入电压	100Vac		240Vac	
输入电压范围	90Vac		264Vac	
输入频率	47Hz	50/60Hz	63Hz	
输入电流			15A	在输入电压范围内
功率因数	0.99			在最大额定负载下
效率			91.5%	230Vac输入，不含 风扇
输入冲击电流			40A	240Vac
输入冲击电压			300Vac	持续1s无损伤

输出规格

功能	最小值	典型值	最大值	规格条件
输出电压 调压范围	42V	48v	53.5V	48V型号
输出功率	0W		1200W	
初始电压误差			±0.5%	工厂出厂前整定
总调整率			3%	包括输入调整率和负载调整率
输出纹波			1%	峰峰值,在板端用0.1uF瓷片和47uF电解电容并联测试,20MHz Bw
动态响应			5%	50%额定负载跳动
容性负载				无特别要求（有大容性负载请联系潜润电子）
开机时间			2s	
输出上升时间			50ms	不外接容性负载时
保持时间	12ms			230Vav/50Hz输入，80%负载

EMC

传导发射测试	EN 55032, Class B
辐射发射测试	EN 55032, Class A
注: KFS1200T是一个内置式的电源模块，被设计为安装在系统的内部进行使用。通常电源应被固定在系统的一个妥善接地的金属板上。所有的EMC测试均基于模拟类似此架设方式的配置。最终的系统EMC性能应在系统端被再次确认。	
谐波测试	IEC 61000-3-2 满足Class A限值
电压闪烁测试	IEC 61000-3-3
静电测试	IEC 61000-4-2 Level 4 (空气放电: 15 kV,接触放电: 8 kV) Criteria A
辐射抗扰度测试	IEC 61000-4-3 Criteria A
电快速瞬变/脉冲群测试	IEC 61000-4-4 Level 3 (2 kV),Criteria A
雷击测试	IEC 61000-4-5 Level 3 (共模2kV, 差模1kV), Criteria A
传导抗扰度测试	IEC 61000-4-6 Level 2 (150 kHz-80 MHz, 3 Vrms, 6 Vrms at ISM bands and Amateur radio bands), Criteria A
工频磁场抗扰度	IEC 61000-4-8 Criteria A,磁场强度30 A/m
电压暂降	IEC 61000-4-11 30% 10 ms Criteria A 60% 100 ms Criteria B 100% 5000 ms Criteria B

尺寸图

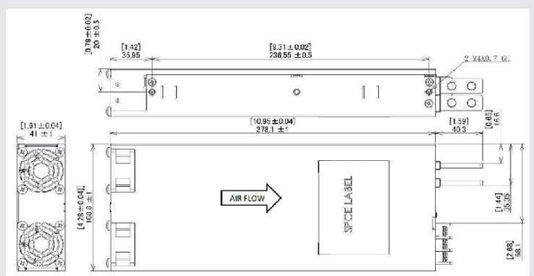

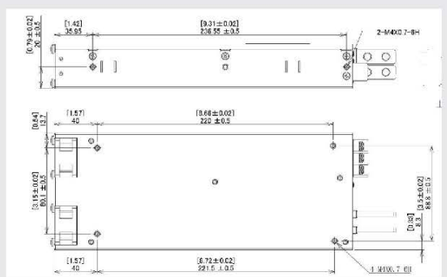



高峰值功率的工业AC/DC电源模块

SP-FS1200T72001是根据市场需求设计的一款高峰值功率的工业AC/DC电源模块，拥有如下产品亮点：支持峰值3800W输出，1200W最大连续功率输出，4.28x10.95x1.61的小尺寸，-20℃-70℃工作温度范围，-40℃开机，可调的输出电压，主动式PFC，极低的漏电流，智能风速控制，DC_OK信号，远端采样及远程开关控制，主动式均流，5000米工作海拔，5V/2A可选的待机电源输出。

型号介绍

SP-F S 1200 T 72 001

- 电源产品类：
- 封装形式：F：封壳强制风冷
- 输出：S：单输出
- 额定功率：1200W
- 端子形态：T：锁螺丝端子
- 输出电压：72V
- 标准品：系列1

产品参数

输入规格

功能	最小值	典型值	最大值	规格条件
额定输入电压	100Vac		240Vac	
输入电压范围	90Vac		264Vac	
输入频率	47Hz	50/60Hz	63Hz	
输入电流			15A	在输入电压范围内
功率因数	0.99			在最大额定负载下
效率			94%	230Vac输入，不含 风扇
输入冲击电流			40A	240Vac
输入冲击电压			300Vac	持续1s无损伤

输出规格

功能	最小值	典型值	最大值	规格条件
输出电压调压范围	42V	48v	53.5V	48V型号
	54V	60v	66v	60V型号
	65V	72v	79v	72V型号
	80V	85v	90v	85V型号
	90V	100v	110v	100V型号
	110V	120v	132v	120V型号
	132V	150v	150v	150V型号
	190V	200v	200v	200V型号
输出功率	0W		1200W	
初始电压误差			±0.5%	工厂出厂前整定
总调整率			3%	包括输入调整率和负载调整率
输出纹波			1%	峰峰值,在板端用0.1uF瓷片和47uF电解电容并联测试,20MHz Bw
动态响应			5%	50%额定负载跳动
容性负载				无特别要求
开机时间			2s	
输出上升时间			50ms	不外接容性负载时
保持时间	12ms			230Vav/50Hz输入，80%负载

EMC

传导发射测试	EN 55032, Class B
辐射发射测试	EN 55032, Class A
注: KFS1200T是一个内置式的电源模块，被设计为安装在系统的内部进行使用。通常电源应被固定在系统的一个妥善接地的金属板上。所有的EMC测试均基于模拟类似此架设方式的配置。最终的系统EMC性能应在系统端被再次确认。	
谐波测试	IEC 61000-3-2 满足Class A限值
电压闪烁测试	IEC 61000-3-3
静电测试	IEC 61000-4-2 Level 4 (空气放电: 15 kV,接触放电: 8 kV) Criteria A
辐射抗扰度测试	IEC 61000-4-3 Criteria A
电快速瞬变/脉冲群测试	IEC 61000-4-4 Level 3 (2 kV),Criteria A
雷击测试	IEC 61000-4-5 Level 3 (共模2kV, 差模1kV), Criteria A
传导抗扰度测试	IEC 61000-4-6 Level 2 (150 kHz-80 MHz, 3 Vrms, 6 Vrms at ISM bands and Amateur radio bands), Criteria A
工频磁场抗扰度	IEC 61000-4-8 Criteria A,磁场强度30 A/m
电压暂降	IEC 61000-4-11 30% 10 ms Criteria A 60% 100 ms Criteria B 100% 5000 ms Criteria B

尺寸图

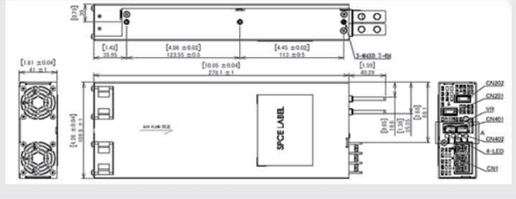

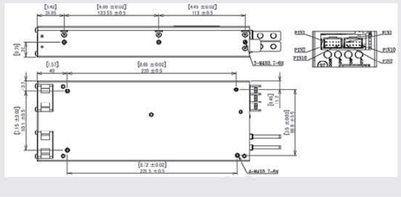



高峰值功率的工业AC/DC电源模块

SP-FS1200T85001是根据市场需求设计的一款高峰值功率的工业AC/DC电源模块，拥有如下产品亮点：支持峰值3800W输出，1200W最大连续功率输出，4.28x10.95x1.61的小尺寸，-20℃-70℃工作温度范围，-40℃开机，可调的输出电压，主动式PFC，极低的漏电流，智能风速控制，DC_OK信号，远端采样及远程开关控制，主动式均流，5000米工作海拔，5V/2A可选的待机电源输出。

型号介绍

SP-F S 1200 T 85 001

- 电源产品类：
- 封装形式：F：封壳强制风冷
- 输出：S：单输出
- 额定功率：1200W
- 端子形态：T：锁螺丝端子
- 输出电压：85V
- 标准品：系列1

■ 产品参数

输入规格

功能	最小值	典型值	最大值	规格条件
额定输入电压	100Vac		240Vac	
输入电压范围	90Vac		264Vac	
输入频率	47Hz	50/60Hz	63Hz	
输入电流			15A	在输入电压范围内
功率因数	0.99			在最大额定负载下
效率			91.5%	230Vac输入，不含 风扇
输入冲击电流			40A	240Vac
输入冲击电压			300Vac	持续1s无损伤

输出规格

功能	最小值	典型值	最大值	规格条件
输出电压 调压范围	80V	85v	90V	85V型号
输出功率	0W		1200W	
初始电压误差			±0.5%	工厂出厂前整定
总调整率			3%	包括输入调整率和负载调整率
输出纹波			1%	峰峰值，在板端用0.1uF瓷片和47uF电解电容并联测试，20MHz BW
动态响应			5%	50%额定负载跳动
容性负载				无特别要求（有大容性负载请联系潜润电子）
开机时间			2s	不外接容性负载时
输出上升时间			50ms	230Vav/50Hz输入，80%负载
保持时间	12ms			

EMC

传导发射测试	EN 55032, Class B
辐射发射测试	EN 55032, Class A
注: SP-FS1200是一个内置式的电源模块，被设计为安装在系统的内部进行使用。通常电源应被固定在系统的一个妥善接地的金属板上。所有的EMC测试均基于模拟类似此架设方式的配置。最终的系统EMC性能应在系统端被再次确认。	
谐波测试	IEC 61000-3-2 满足Class A限值
电压闪烁测试	IEC 61000-3-3
静电测试	IEC 61000-4-2 Level 4 (空气放电: 15 kV,接触放电: 8 kV) Criteria A
辐射抗扰度测试	IEC 61000-4-3 Criteria A
电快速瞬变/脉冲群测试	IEC 61000-4-4 Level 3 (2 kV),Criteria A
雷击测试	IEC 61000-4-5 Level 3 (共模2kV, 差模1kV), Criteria A
传导抗扰度测试	IEC 61000-4-6 Level 2 (150 kHz-80 MHz, 3 Vrms, 6 Vrms at ISM bands and Amateur radio bands), Criteria A
工频磁场抗扰度	IEC 61000-4-8 Criteria A,磁场强度30 A/m
电压暂降	IEC 61000-4-11 30% 10 ms Criteria A 60% 100 ms Criteria B 100% 5000 ms Criteria B

尺寸图

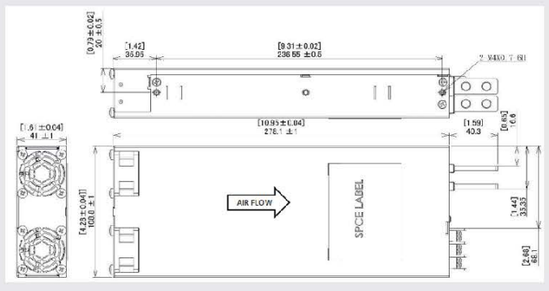

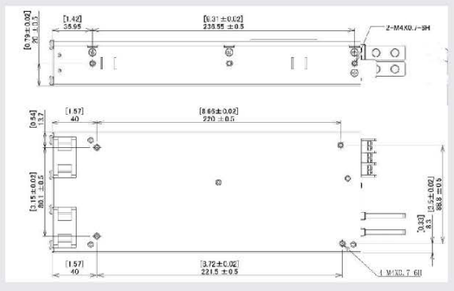



制动模块

制动模块供客户在不同的场合使用，均有4个电压档位，能够应对24V, 48V, 60V, 72V, 84V的工作环境，自带5Ω的不锈钢厚膜电阻，电阻可满足200W/自然冷却（加二级散热），780W/风冷5m/s，满足总电机功率1500W自然冷却，3000W风冷5m/s馈能需求。当多个伺服驱动器制动的能量小于或等于200w时，一个制动模块支持一个带多个伺服驱动器；当系统中所有的伺服驱动器制动的能量超780W时，就应该配多个制动模块，并增加风扇强制散热，确保电阻温度底于120°C下使用。

■ 型号介绍

SA-R05

■ 产品参数

尺寸图

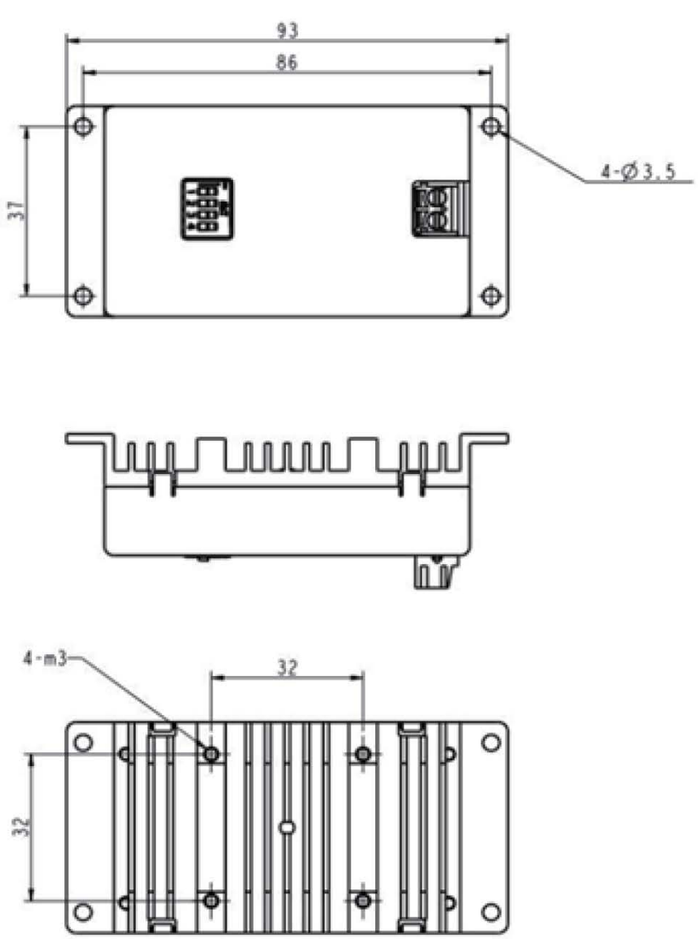

环境标准&EMC标准

ISMC伺服驱动器严格按照IEC60068/61000标准进行环境测试和EMC测试，保证客户在复杂工业环境下的应用可靠、稳定和低噪声。

■ 环境标准

储存温度	IEC60068-2-1	-40 ℃ ~ +85 ℃
		-70 ℃ ~ +85 ℃
操作温度	IEC60068-2-1	0 ℃ ~ +50 ℃-40℃~+50 ℃
		-55 ℃ ~ +50 ℃
湿度	IEC60068-2-78	95% 不结露
振动	IEC60068-2-6	2Hz<f<9Hz振幅3.5mm;
		9Hz<f<200Hz，加速度5g;
		200Hz<f<500Hz，加速度5g; 10min
冲击	IEC60068-2-27	加速度15g，11ms，半正弦，3次
海拔	<=1000米（超过1000米需降容使用）	

■ EMC标准

电压波动	IEC61000-4-29	+/-10%
电压跌落和短时中断	IEC61000-4-29	跌落100%/0.1s
静电	IEC61000-4-2	4KV 接触放电，8KV 空气放电
快速瞬变	IEC61000-4-4	2kV/5kHz 功率端子
		1kV/5kHz 信号端子
电磁传导	IEC61000-4-6	0.15MHz-80MHz 10V 80%AM(1kHz)
电磁辐射	IEC61000-4-3	80MHz-1000MHz 10V/m 80% AM(1kHz)
电磁泄露	CISPR-16-1	C3/C4

ISMC线缆选型

■ 线缆型号命名

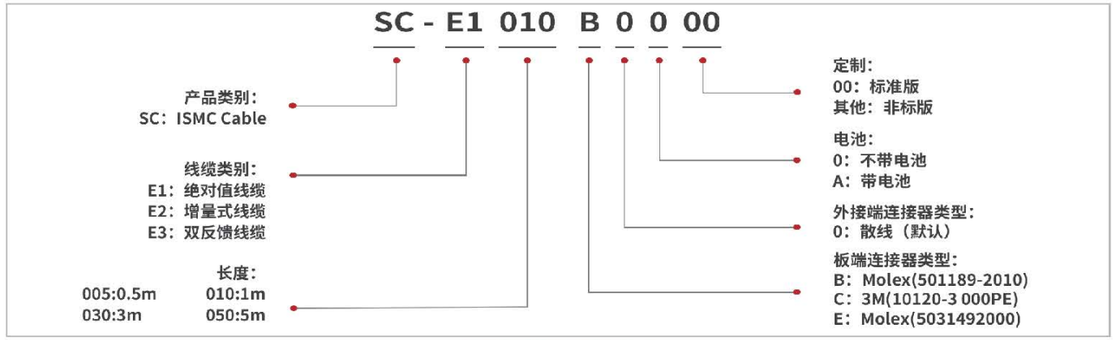

编码器线缆型号定义

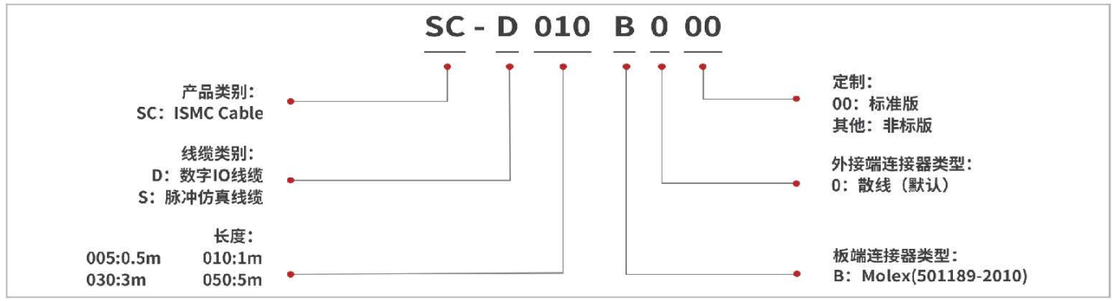

数字IO及脉冲仿真线缆型号定义

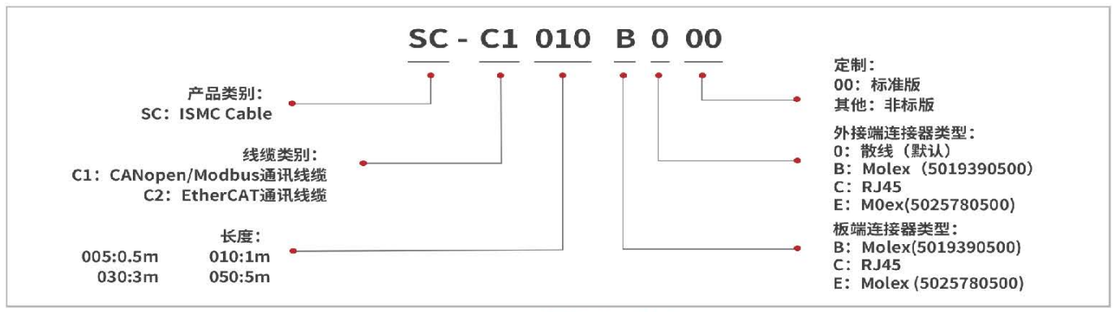

通讯线缆型号定义

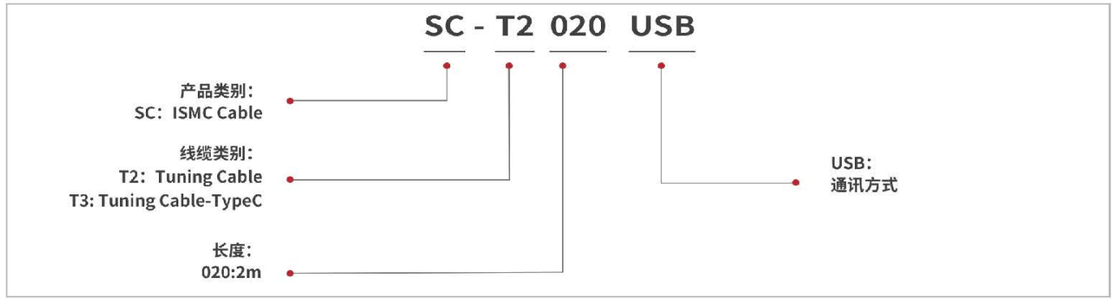

PC调试线缆型号定义

■ 线缆型号列表

型号	描述
SC-E1005B0A00	绝对值编码器线缆、长度0.5m、驱动器侧Molex连接器、电机侧散线、带电池、标准版（配第三方多圈绝对值电机）
SC-E1010B0A00	绝对值编码器线缆、长度1m、驱动器侧Molex连接器、电机侧散线、带电池、标准版（配第三方多圈绝对值电机）
SC-E1030B0A00	绝对值编码器线缆、长度3m、驱动器侧Molex连接器、电机侧散线、带电池、标准版（配第三方多圈绝对值电机）
SC-E1050B0A00	绝对值编码器线缆、长度5m、驱动器侧Molex连接器、电机侧散线、带电池、标准版（配第三方多圈绝对值电机）
SC-E1005B0000	绝对值编码器线缆、长度0.5m、驱动器侧Molex连接器、电机侧散线、不带电池、标准版（配第三方单圈绝对值电机）
SC-E1010B0000	绝对值编码器线缆、长度1m、驱动器侧Molex连接器、电机侧散线、不带电池、标准版（配第三方单圈绝对值电机）
SC-E1030B0000	绝对值编码器线缆、长度3m、驱动器侧Molex连接器、电机侧散线、不带电池、标准版（配第三方单圈绝对值电机）
SC-E1050B0000	绝对值编码器线缆、长度5m、驱动器侧Molex连接器、电机侧散线、不带电池、标准版（配第三方单圈绝对值电机）
SC-E1005C0A00	绝对值编码器线缆、驱动器侧3M连接器、电机侧散线、带电池、长度0.5m、散线（配第三方电机）
SC-E1010C0A00	绝对值编码器线缆、驱动器侧3M连接器、电机侧散线、带电池、长度1m、散线（配第三方电机）
SC-E1030C0A00	绝对值编码器线缆、驱动器侧3M连接器、电机侧散线、带电池、长度3m、散线（配第三方电机）
SC-E1050C0A00	绝对值编码器线缆、驱动器侧3M连接器、电机侧散线、带电池、长度5m、散线（配第三方电机）
SC-E1005C0000	绝对值编码器线缆、驱动器侧3M连接器、电机侧散线、不带电池、长度0.5m、散线（配第三方电机）
SC-E1010C0000	绝对值编码器线缆、驱动器侧3M连接器、电机侧散线、不带电池、长度1m、散线（配第三方电机）
SC-E1030C0000	绝对值编码器线缆、驱动器侧3M连接器、电机侧散线、不带电池、长度3m、散线（配第三方电机）
SC-E1050C0000	绝对值编码器线缆、驱动器侧3M连接器、电机侧散线、不带电池、长度5m、散线（配第三方电机）
SC-E2005B0000	增量式编码器线缆、驱动器侧Molex连接器、电机侧散线、长度0.5m（配第三方电机，带AI）
SC-E2010B0000	增量式编码器线缆、驱动器侧Molex连接器、电机侧散线、长度1m（配第三方电机，带AI）
SC-E2030B0000	增量式编码器线缆、驱动器侧Molex连接器、电机侧散线、长度3m（配第三方电机，带AI）
SC-E2050B0000	增量式编码器线缆、驱动器侧Molex连接器、电机侧散线、长度5m（配第三方电机，带AI）
SC-E2005C0000	增量式编码器线缆、长度0.5m、驱动器侧3M连接器、电机侧散线、标准版（配第三方增量式电机，带AI）
SC-E2010C0000	增量式编码器线缆、长度1m、驱动器侧3M连接器、电机侧散线、标准版（配第三方增量式电机，带AI）
SC-E2030C0000	增量式编码器线缆、长度3m、驱动器侧3M连接器、电机侧散线、标准版（配第三方增量式电机，带AI）
SC-E2050C0000	增量式编码器线缆、长度5m、驱动器侧3M连接器、电机侧散线、标准版（配第三方增量式电机，带AI）
SC-E3005B0000	绝对值+增量双反馈线缆、长度0.5m、驱动器侧Molex连接器、电机侧散线、标准版
SC-E3010B0000	绝对值+增量双反馈线缆、长度1m、驱动器侧Molex连接器、电机侧散线、标准版
SC-E3030B0000	绝对值+增量双反馈线缆、长度3m、驱动器侧Molex连接器、电机侧散线、标准版
SC-E3050B0000	绝对值+增量双反馈线缆、长度5m、驱动器侧Molex连接器、电机侧散线、标准版
SC-D005B000	IO线缆、长度0.5m、驱动器侧Molex连接器、外接侧散线、标准版
SC-D010B000	IO线缆、长度1m、驱动器侧Molex连接器、外接侧散线、标准版
SC-D030B000	IO线缆、长度3m、驱动器侧Molex连接器、外接侧散线、标准版
SC-D050B000	IO线缆、长度5m、驱动器侧Molex连接器、外接侧散线、标准版
SC-D005C000	IO线缆、长度0.5m、驱动器侧3M连接器、外接侧散线、标准版 (Sapphire用)
SC-D010C000	IO线缆、长度1m、驱动器侧3M连接器、外接侧散线、标准版 (Sapphire用)
SC-D030C000	IO线缆、长度3m、驱动器侧3M连接器、外接侧散线、标准版 (Sapphire用)
SC-D050C000	IO线缆、长度5m、驱动器侧3M连接器、外接侧散线、标准版 (Sapphire用)

SC-S005B000	脉冲仿真线缆、长度0.5m、Molex连接器、外接侧散线、标准版（脉冲\PWM\分频\飞拍功能时用）
SC-S010B000	脉冲仿真线缆、长度1m、Molex连接器、外接侧散线、标准版（脉冲\PWM\分频\飞拍功能时用）
SC-S030B000	脉冲仿真线缆、长度3m、Molex连接器、外接侧散线、标准版（脉冲\PWM\分频\飞拍功能时用）
SC-S050B000	脉冲仿真线缆、长度5m、Molex连接器、外接侧散线、标准版（脉冲\PWM\分频\飞拍功能时用）
SC-C1005B000	CANopen/Modbus外部通信线缆/Ruby Plus STO线缆、驱动器Molex连接器、外接侧散线、长度0.5m
SC-C1010B000	CANopen/Modbus外部通信线缆/Ruby Plus STO线缆、驱动器Molex连接器、外接侧散线、长度1m
SC-C1030B000	CANopen/Modbus外部通信线缆/Ruby Plus STO线缆、驱动器Molex连接器、外接侧散线、长度3m
SC-C1050B000	CANopen/Modbus外部通信线缆/Ruby Plus STO线缆、驱动器Molex连接器、外接侧散线、长度5m
SC-C1005BB00	CANopen/Modbus通讯线缆、长度0.5m、驱动器侧Molex连接器、外接侧Molex连接器、标准版
SC-C1010BB00	CANopen/Modbus通讯线缆、长度1m、驱动器侧Molex连接器、外接侧Molex连接器、标准版
SC-C1030BB00	CANopen/Modbus通讯线缆、长度3m、驱动器侧Molex连接器、外接侧Molex连接器、标准版
SC-C1050BB00	CANopen/Modbus通讯线缆、长度5m、驱动器侧Molex连接器、外接侧Molex连接器、标准版
SC-C1005C000	CANopen/Modbus通讯线缆、长度0.5m、驱动器RJ45连接器、外接侧散线、标准版
SC-C1010C000	CANopen/Modbus通讯线缆、长度1m、驱动器RJ45连接器、外接侧散线、标准版
SC-C1030C000	CANopen/Modbus通讯线缆、长度3m、驱动器RJ45连接器、外接侧散线、标准版
SC-C1050C000	CANopen/Modbus通讯线缆、长度5m、驱动器RJ45连接器、外接侧散线、标准版
SC-C1005CC00	CANopen/Modbus通讯线缆、长度0.5m、驱动器RJ45连接器、外接侧RJ45连接器、标准版
SC-C1010CC00	CANopen/Modbus通讯线缆、长度1m、驱动器RJ45连接器、外接侧RJ45连接器、标准版
SC-C1030CC00	CANopen/Modbus通讯线缆、长度3m、驱动器RJ45连接器、外接侧RJ45连接器、标准版
SC-C1050CC00	CANopen/Modbus通讯线缆、长度5m、驱动器RJ45连接器、外接侧RJ45连接器、标准版
SC-C2005BC00	EtherCAT通讯线缆、长度0.5m、驱动器Molex连接器、外接侧RJ45水晶头、标准版
SC-C2010BC00	EtherCAT通讯线缆、长度1m、驱动器Molex连接器、外接侧RJ45水晶头、标准版
SC-C2030BC00	EtherCAT通讯线缆、长度3m、驱动器Molex连接器、外接侧RJ45水晶头、标准版
SC-C2050BC00	EtherCAT通讯线缆、长度5m、驱动器Molex连接器、外接侧RJ45水晶头、标准版
SC-C2005BB00	EtherCAT通讯线缆、长度0.5m、驱动器Molex连接器、外接侧Molex连接器、标准版
SC-C2010BB00	EtherCAT通讯线缆、长度1m、驱动器Molex连接器、外接侧Molex连接器、标准版
SC-C2030BB00	EtherCAT通讯线缆、长度3m、驱动器Molex连接器、外接侧Molex连接器、标准版
SC-C2050BB00	EtherCAT通讯线缆、长度5m、驱动器Molex连接器、外接侧Molex连接器、标准版
SC-C2005CC00	EtherCAT通讯线缆、长度0.5m、驱动器RJ45连接器、外接侧RJ45连接器、标准版
SC-C2010CC00	EtherCAT通讯线缆、长度1m、驱动器RJ45连接器、外接侧RJ45连接器、标准版
SC-C2030CC00	EtherCAT通讯线缆、长度3m、驱动器RJ45连接器、外接侧RJ45连接器、标准版
SC-C2050CC00	EtherCAT通讯线缆、长度5m、驱动器RJ45连接器、外接侧RJ45连接器、标准版
SC-C2005DC00	EtherCAT通讯线缆、长度0.5m、驱动器侧RJ45带锁附连接器、外接侧普通RJ45连接器、标准版
SC-C2010DC00	EtherCAT通讯线缆、长度1m、驱动器侧RJ45带锁附连接器、外接侧普通RJ45连接器、标准版
SC-C2030DC00	EtherCAT通讯线缆、长度3m、驱动器侧RJ45带锁附连接器、外接侧普通RJ45连接器、标准版
SC-C2050DC00	EtherCAT通讯线缆、长度5m、驱动器侧RJ45带锁附连接器、外接侧普通RJ45连接器、标准版
SC-C2005DD00	EtherCAT通讯线缆、长度0.5m、驱动器侧RJ45带锁附连接器、外接侧RJ45带锁附连接器、标准版
SC-C2010DD00	EtherCAT通讯线缆、长度1m、驱动器侧RJ45带锁附连接器、外接侧RJ45带锁附连接器、标准版
SC-C2030DD00	EtherCAT通讯线缆、长度3m、驱动器侧RJ45带锁附连接器、外接侧RJ45带锁附连接器、标准版
SC-C2050DD00	EtherCAT通讯线缆、长度5m、驱动器侧RJ45带锁附连接器、外接侧RJ45带锁附连接器、标准版
SC-T1020USB	PC调试线缆、长度2m、USB通讯

竞争力

聚焦客户关注的挑战和压力，依靠颠覆式技术创新，提供有竞争力的分布式运动控制解决方案和服务。



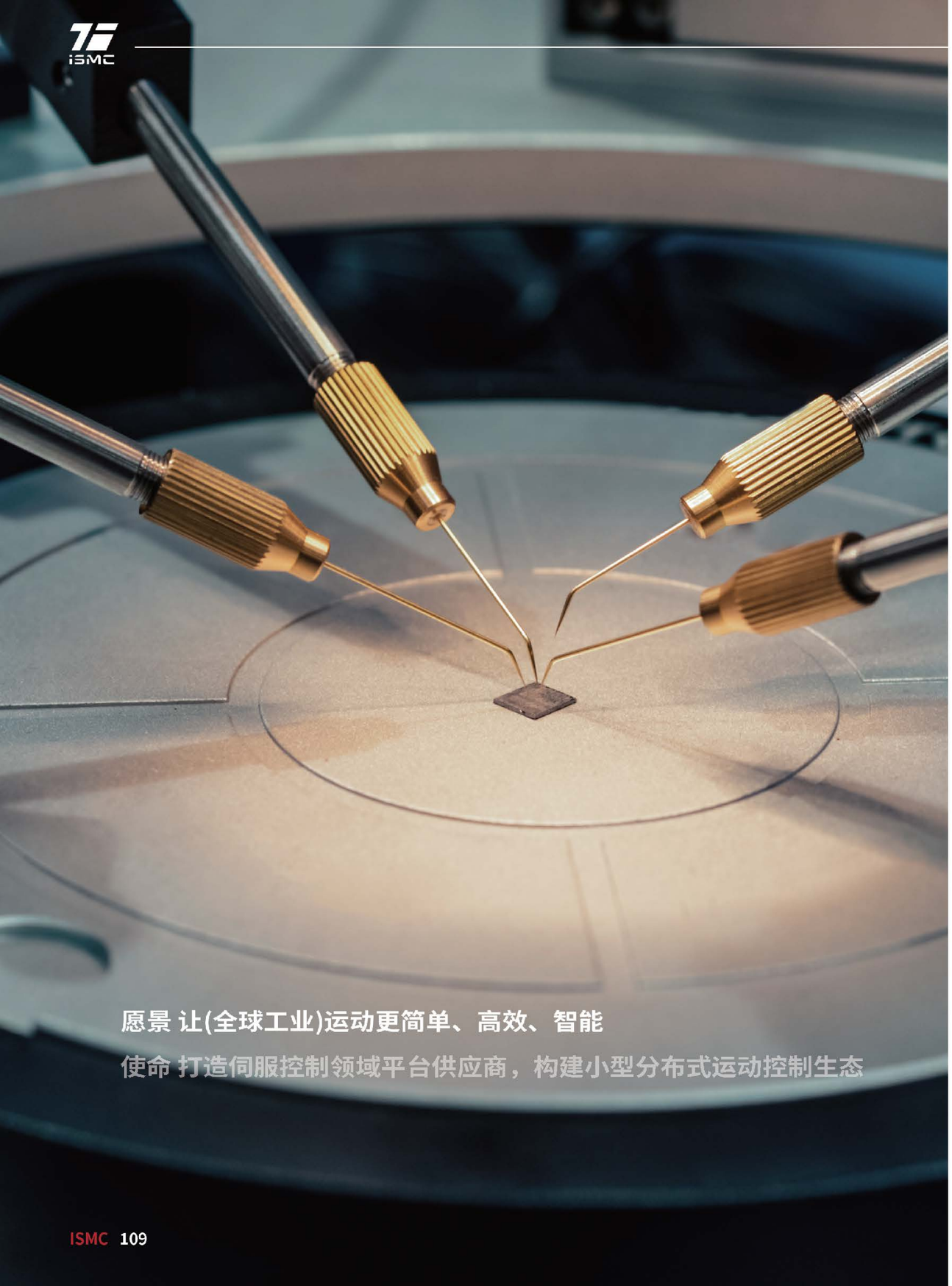

愿景 让(全球工业)运动更简单、高效、智能

使命 打造伺服控制领域平台供应商，构建小型分布式运动控制生态